Blomberg®
seit 1883

מדיח כלים אלקטרוני
הוראות הפעלה

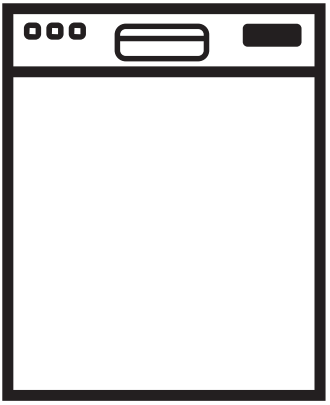

GVN206P8

מדיח כלים אלקטרוני
הוראות הפעלה

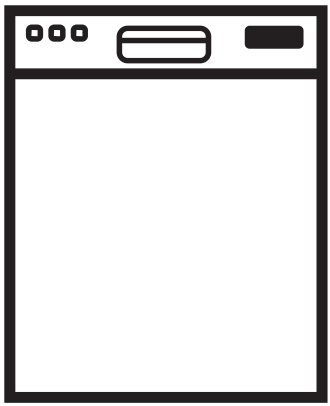

GVN206P8

הסבר על הסמלים
הסמלים הבאים משמשים לאורך מדריך זה למשתמש:

	מידע חשוב או רמזים יעילים על השימוש.
	אזהרה מפני מצבים מסוכנים כמו סכנת חיים ופגיעה ברכוש.
	אזהרה מפני מכת חשמל.
	חומרי אריזה של המוצר מיוצרים מחומרים הניתנים למחזור בהתאם לתקנות הלאומיות לאיכות הסביבה שלנו.

אין להשליך את חומרי האריזה יחד עם פסולת ביתית או אחרת. קח אותם לנקודות האיסוף של חומרי האריזה שהקצו לשם כך הרשויות המקומיות.

ראלקו מוצרי צריכה בע"מ
המצודה 31 אזור 5800174

ראשון!

לקוח נכבד !

קבוצת ראלקו מברכת אותך לרגל רכישת מוצר חשמלי זה מתוך מגוון המדיחים האיכותיים של בלומברג.

במדיחי הכלים היוקרתיים החדשים מתוצרת בלומברג המיובאים ע"י חברת ראלקו מוצרי צריכה בע"מ מיושמות הטכנולוגיות החדשות ביותר המעניקות ביצועי הדחת כלים מעולים ומבטיחים בטיחות מושלמת ונוחות מרבית בשימוש.

הוראות ההתקנה וההפעלה מאפשרות לכם שימוש נוח ויעיל במדיח הכלים. נא קראו בעיון רב את ההוראות ואנו משוכנעים שתוכלו להפיק הנאה מושלמת ממדיח הכלים.

שמרו חוברת זו במקום בטוח כדי שתוכלו להשתמש בה במידת הצורך גם בעתיד.

חוברת זו נכתבה עבור דגמים שונים של מדיח כלים וייתכן שכמה מן המאפיינים המוזכרים בה לא יתאימו לדגם המסוים שברשותכם.

למען שמירה על המוצר ותוחלת חיים ארוכה הננו ממליצים לך לקוח יקר לרכוש בעת ההתקנה/הדרכה את האביזרים הבאים:

מגן בפני נחשולי מתח וברקים מתוצרת **Q-TRADE** המעניק לך הגנה בפני אספקת חשמל בלתי סדירה וברקים אשר אינם מכוסים במסגרת האחריות.

לרוכש את המגן מתחנת השרות מוענקת ע"י השרות אחריות בפני כשל של המגן בכל תקופת האחריות למוצר שרכשת והאחריות למוצר תכלול גם נזק מאספקת חשמל בלתי סדירה ו/או פגיעת ברק.

*מגן שלא נרכש מתחנת השרות אינו מעניק אחריות לנזקים המוחרגים בתעודה.

מונע אבנית למכונת כביסה ומדיח המונע היווצרות אבן ומזהמים אחרים מצנרת המים ומאריך את חיי המוצר.

עגלה למכונת כביסה המתאימה למכונת הכביסה שרכשת ואינה גורמת לנזקים למכונה כתוצאה מחוסר התאמה ואיכות ירודה
(נזקים שאינם כלולים באחריות למוצר)

חומר ניקוי מסכי **LCD** הכולל מטלית מיוחדת ומונע נזקים למסך הטלויזיה.

בכבוד רב
ראלקו מוצרי צריכה בע"מ

1 הוראות בטיחות והוראות להגנת הסביבה 4

4 ..... בטיחות כללית
4 ..... שימוש מיועד
5 ..... בטיחות ילדים
5 ..... סילוק חומרי אריזה
5 ..... הובלת המוצר
5 ..... תאימות להנחיית WEEE (על פסולת של מכשירים חשמליים ואלקטרוניים) וסילוק פסולת המוצר
5 ..... תאימות להנחיית RoHS (הגבלת חומרים מסוכנים) ההנחיה להגבלת חומרים
5 ..... פרטי האריזה

2 מדיח כלים 6

6 ..... סקירה כללית
7 ..... מפרטים טכניים
7 ..... מערכת אוורור-ייבוש

3 התקנה 8

8 ..... מיקום התקנה הולם
8 ..... חיבור המדיח למערכת אספקת המים
9 ..... חיבור למערכת הניקוז
9 ..... aquAvoid™ plus
10 ..... חיבור חשמלי
10 ..... שימוש ראשון
11 ..... הגדרת המערכת לריכוך המים

4 הכנה 11

11 ..... עצות לחיסכון באנרגיה
11 ..... מערכת לריכוך המים
13 ..... הוספת מלח
14 ..... תכשיר הניקוי
14 ..... הוספת תכשיר ניקוי
15 ..... טבליות ניקוי משולבות
16 ..... חומר שטיפה
19 ..... סלסלת הסכו"ם
19 ..... סלסלת סכו"ם הניתנת לפיצול
20 ..... סלסילת הסכו"ם
20 ..... סלסילת הסכו"ם
21 ..... סלסילה תחתונה בעלת סורגים מתקפלים
22 ..... סלסילה תחתונה בעלת סורגים מתקפלים
22 ..... סלסילה תחתונה בעלת סורגים מתקפלים
23 ..... השיניים המתקפלות של הסלסילה התחתונה
23 ..... השיניים המתקפלות של הסלסילה התחתונה
24 ..... Tray Wash הרשתות התומכות של הפונקציה
24 ..... סורגי הבקבוקים בסלסילה התחתונה
24 ..... Accessory SoftTouch
24 ..... Lower Basket Glass Holder
25 ..... מדף שירות רב-תכליתי / בעל גובה מתכוונן של הסלסילה התחתונה
26 ..... סלסילת הסכו"ם העליונה
27 ..... מדף בעל גובה מתכוונן בסלסילה העליונה
27 ..... מגירת הסלסילה העליונה
27 ..... תומך הכוסות בסלסילה העליונה
28 ..... תומך הכוסות בסלסילה העליונה
28 ..... סלסילה עליונה בעלת סורגים מתקפלים
29 ..... השיניים המתקפלות של הסלסילה העליונה
29 ..... השיניים המתקפלות של הסלסילה העליונה
30 ..... כוונון הגובה של הסלסילה הגבוהה
31 ..... כוונון הגובה של הסלסילה הגבוהה כשהיא מלאה בכלים
32 ..... הגדרת הגובה כשהסלסילה ריקה

5 הפעלת המוצר 33

34 ..... מקשים
34 ..... הכנת המכשיר
34 ..... בחירת תוכניות
36 ..... פונקציות עזר
37 ..... תזמון שעת ההדחה
38 ..... הפעלת התוכנית
38 ..... ביטול התוכנית
38 ..... (☼) מחוון חומר השטיפה
39 ..... סיום תוכנית
39 ..... אזהרת ניתוק המים
39 ..... אזהרת גלישת מים
39 ..... ProClean

6 תחזוקה וניקוי 40

40 ..... ניקוי המשטח החיצוני של המוצר
40 ..... ניקוי החלקים הפנימיים של המוצר
40 ..... ניקוי המסננים
41 ..... ניקוי מסנן הצינור
42 ..... ניקוי המדחפים
42 ..... מדחף תחתון
42 ..... מדחף עליון
43 ..... מדחף תקרה

7 פתרון בעיות 44

1 הוראות בטיחות והוראות להגנת הסביבה

פרק זה כולל הוראות בטיחות שיעזרו לך להגן על עצמך מפני סיכונים לפגיעה גופנית ונזק לרכוש. אי ציות להוראות אלה יגרור ביטול תוקפם של כל כתבי האחריות.

בטיחות כללית

- אין להציב את המוצר על רצפה מכוסה בשטיח, מכיוון שהיעדר זרימת אוויר מתחתיו עלול לגרום להתחממות יתר של החלקים החשמליים, דבר זה עלול לגרום לבעיות במוצר.
- אין להפעיל את המוצר אם כבל החשמל או התקע פגומים! פנה לנציג שירות מוסמך.
- חבר את המוצר לשקע מוארק המוגן על ידי נתיך המתאים לערכים הנקובים בטבלה "מפרטים טכניים". יש להקפיד על התקנת כבל הארקה על ידי חשמלאי מוסמך. החברה לא תישא באחריות לנזקים כלשהם שייגרמו עקב שימוש במוצר ללא הארקה, בהתאם לתקנות המקומיות.
- על צינור אספקת המים וצינור הניקוז להיות מהודקים היטב ולהישאר ללא פגם.
- נתק את המוצר מהחשמל כשאינו בשימוש.
- אין לשטוף את המוצר על ידי התזת מים מעליו או הרטבתו במים! קיימת סכנת התחשמלות!
- אין לגעת בתקע בידיים רטובות! אין להוציא את התקע מהשקע על ידי משיכת הכבל, אלא תמיד על ידי משיכת התקע מהשקע.
- יש לנתק את המוצר מהחשמל במהלך פעולות התקנה, תחזוקה, ניקוי ותיקון.
- הקפד תמיד שפעולות ההתקנה והתיקון יבוצעו על ידי נציג שירות מוסמך. היצרן לא יישא באחריות לנזקים שעלולים להיגרם כתוצאה מפעולות שנעשו על ידי גורמים בלתי מוסמכים.
- אין לעשות שימוש בממסים כימיים במוצר. הם מגבירים את הסיכון להתפוצצות.
- כאשר אתה מושך החוצה לחלוטין את הסלסילה העליונה ואת הסלסילה התחתונה, דלת המוצר נושאת את המשקל הכולל של שתי הסלסילות. אין להעמיס על הדלת פריטים נוספים, שכן המוצר עלול לנטות.
- אין להשאיר את דלת המוצר פתוחה, אלא רק בעת הכנסה והוצאה של כלים.
- אין לפתוח את דלת המוצר כאשר הוא מופעל, אלא אם כן הדבר הכרחי. היזהר מפליטת אדים כאשר אתה צריך לפתוח את הדלת.

שימוש מיועד

- מוצר זה נועד לשימוש ביתי.
- יש להשתמש בו להדחת כלים ביתיים בלבד.
- מכשיר זה נועד לשימוש ביתי ובסביבות דומות, כמו:

- מטבחי עובדים בחנויות, במשרדים ובסביבות עבודה אחרות;
- בתים כפריים;
- אורחי בתי מלון, אכסניות וסביבות מגורים אחרות;
- סביבות אירוח על בסיס לינה וארוחת בוקר;

- יש להשתמש אך ורק בתכשירי ניקוי, עזרי שטיפה ותוספים הבטוחים לשימוש במדיחי כלים.
- היצרן מתנער מכל אחריות עקב שימוש או הובלה לא נכונים.
- אורך חיי השירות של המוצר הוא 10 שנים. במהלך תקופה

זו יהיו חלקי חילוף מקוריים זמינים להפעלת המוצר בצורה נכונה.

- ילדים בגיל 8 ומעלה ואנשים עם מגבלות גופניות, חושיות ומנטליות או חוסר ניסיון וידע יכולים להשתמש במכשיר לאחר פיקוח או הדרכה בקשר לשימוש במכשיר בצורה בטוחה ולאחר הבנת הסיכונים האפשריים. אסור לילדים לשחק במכשיר. אסור לילדים לנקות או לבצע תחזוקת משתמש ללא השגחה.

בטיחות ילדים

- המוצרים החשמליים מסוכנים לילדים. הרחק ילדים מהמוצר כאשר הוא פועל. אין להרשות להם לטפל במוצר.
- אל תשכח לסגור את דלת המוצר כאשר אתה יוצא מהחדר שבו הוא ממוקם.
- אחסן את כל תכשירי הניקוי והתוספים במקום בטוח הרחק מהישג ידם של הילדים.

סילוק חומרי אריזה

חומרי האריזה מסוכנים לילדים. הנח את חומרי האריזה במקום בטוח הרחק מהישג ידם של ילדים. חומרי האריזה של המוצר מיוצרים מחומרים ממוחזרים. סלק אותם בצורה הולמת ומיין אותם בהתאם להוראות סילוק פסולת ממוחזרת. אין לסלק אותם ביחד עם פסולת ביתית רגילה.

הובלת המוצר

אם עליך להזיז את המוצר, עשה זאת כאשר הוא נמצא במצב אנכי ואחוז בו מאחור. הטיית המוצר קדימה עלולה לגרום להרטבת החלקים האלקטרוניים שבו ולגרום להם נזק.

1. נתק את המוצר מהחשמל לפני הובלתו.
2. הסר את החיבור לצינור ניקוז המים ואת החיבור למערכת אספקת המים.
3. נקז לחלוטין את המים שנותרו במוצר.

על) WEEE תאימות להנחיית פסולת של מכשירים חשמליים ואלקטרוניים) וסילוק פסולת המוצר

מוצר זה מציית להנחיה WEEE של האיחוד האירופי (2012/19/EU). מוצר זה נושא סמל מיון לפסולת של מכשירים חשמליים ואלקטרוניים (WEEE). מוצר זה יוצר מחלקים וחומרים באיכות גבוהה, שניתן לעשות בהם שימוש חוזר והם מתאימים למחזור. אין לסלק את פסולת המוצר ביחד עם הפסולת הביתית ופסולת מסוגים אחרים בסוף חיי השירות שלו. כך את המוצר אל מרכז האיסוף למיחזור ציוד חשמלי ואלקטרוני. היוועץ ברשויות המקומיות כדי ללמוד אודות מרכזי איסוף אלה.

ההנחיה) RoHS תאימות להנחיית (להגבלת חומרים מסוכנים

המוצר שרכשת תואם את הנחיית RoHS של האיחוד האירופי (EU/2011/65). הוא אינו מכיל חומרים מזיקים או אסורים המצוינים בהנחיה.

פרטי האריזה

חומרי אריזה של המוצר מיוצרים מחומרים הניתנים למחזור בהתאם לתקנות הלאומיות לאיכות הסביבה שלנו. אין לסלק לאשפה חומרי אריזה ביחד עם אשפה ביתית או פסולת אחרת. קח אותם לנקודות האיסוף של חומרי האריזה שהקצו לשם כך הרשויות המקומיות.

סקירה כללית

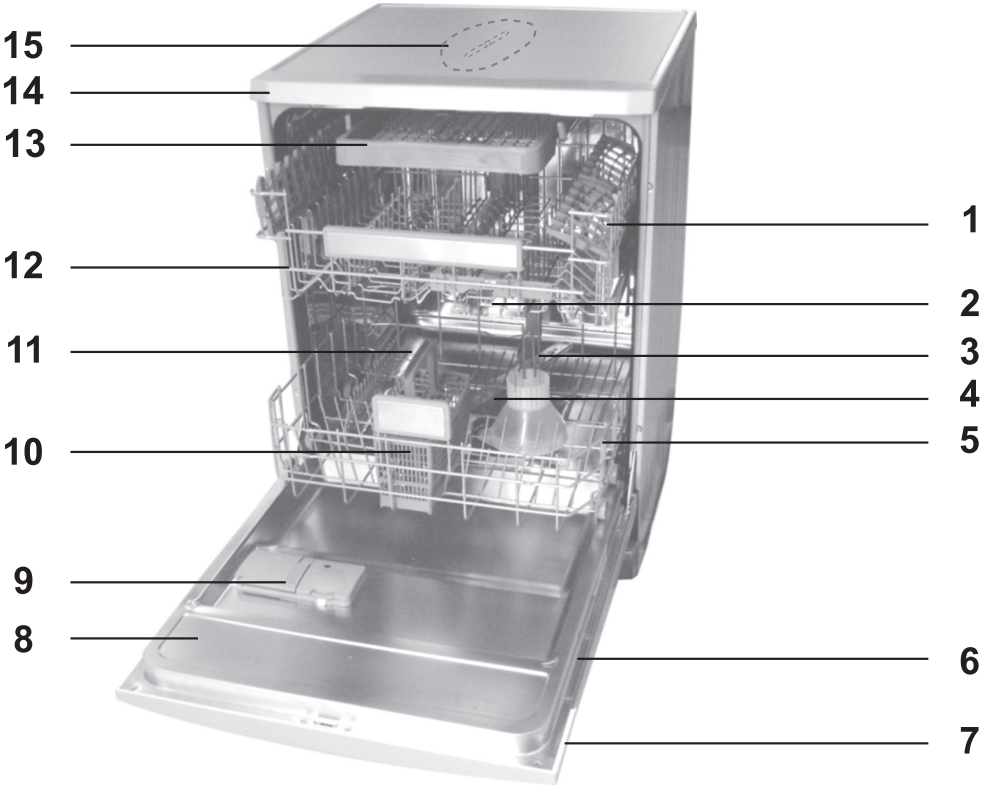

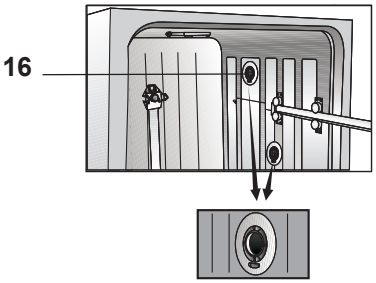

1. סלסילה עליונה
2. מדחף עליון
3. מדחף תחתון
4. מסננים
5. סלסילה תחתונה
6. תווית נתונים
7. לוח בקרה
8. דלת
9. מכל תכשיר הניקוי
10. סלסילה לסכו"ם
11. מכסה מכל המלח
12. מסילת הסלסילה העליונה
13. סלסילת הסכו"ם העליונה
14. משטח שולחני (תלוי דגם)
15. מדחף תקרה
16. מערכת אוורור-ייבוש (תלוי דגם)

מפרטים טכניים

עמידה בתקנים ובנתוני הבדיקות / הצהרת תאימות של האיחוד האירופי

מכשיר זה מתאים להנחיות הבאות של האיחוד האירופי:

שלבי הפיתוח, הייצור והמכירות של מוצר זה מתאימים לכללי הבטיחות הכלולים בכל התקנות הרלוונטיות של הקהילייה האירופית.

EU, 2014/30/EU, 93/68/EC, IEC 60436/DIN 44990, EN 50242/2014/35

הספק כניסה	V, 50 Hz 220-240 (עיין בתווית הנתונים)
צריכת חשמל כוללת	W 1800-2100 (עיין בתווית הנתונים)
צריכת החשמל של גוף החימום	W 1800 (עיין בתווית הנתונים)
זרם כולל (תלוי דגם)	A 10 (עיין בתווית הנתונים)
צריכת החשמל של משאבת הניקוז	W 30 (עיין בתווית הנתונים)
לחץ המים	0.3 – 10 ברים = (3 – 100 N/cm² = 0.01-1.0 Mpa)

המפרטים הטכניים עשויים להשתנות ללא הודעה מוקדמת לצורך שיפור איכות המוצר.

הנתונים המספריים המופיעים במדריך זה נועדו להמחשה בלבד וייתכן שלא יתאימו בדיוק למוצר שרכשת.

הערכים המסומנים על המכשיר עצמו או במסמכים המודפסים המצורפים למוצר התקבלו בתנאי מעבדה על סמך התקנים המתאימים. הערכים עשויים להיות שונים בהתאם לתנאים התפעוליים והסביבתיים של המוצר.

מערכת אוורור-ייבוש

(בהתאם לדגם)

מערכת אוורור-ייבוש מבטיחה ייבוש כלים יעיל.

צליל פעולת המאוורר עשוי להיות שונה מצליל ההדחה. זוהי תופעה רגילה.

הודעה למוסדות הבדיקה:

הנתונים הדרושים לבדיקות ביצועים יסופקו על פי בקשה. את הבקשות ניתן לשלוח בדוא"ל לכתובת הבאה:

standart.test@blomberginternational.com

זכור לכתוב בהודעת הבקשה, שאתה שולח בדואר האלקטרוני, את קוד המוצר, את מספר המלאי ואת המספר הסידורי של המוצר, בנוסף לפרטי איש הקשר. את קוד המוצר, מספר המלאי והמספר הסידורי של המוצר ניתן למצוא בתווית הנתונים הנמצאת בצד הדלת.

3 התקנה

להתקנת המוצר פנה לנציג השירות המוסמך הקרוב למקום מגוריך. להכנת המוצר לשימוש, ודא שמערכת החשמל, מערכת אספקת מי הברז ומערכת הניקוז תקינות לפני שתקרא לנציג שירות מוסמך. אם הן אינן תקינות, הזמן טכנאי או שרברב מוסמכים לביצוע התיקונים הדרושים.

הכנת המיקום למתקני החשמל, מי הברז ומי השפכים במקום ההתקנה היא באחריות הלקוח.

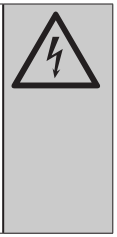

ההתקנה והחיבורים לחשמל יבוצעו אך ורק על ידי נציג שירות מוסמך. היצרן לא יהיה אחראי לנזקים שייגרמו על ידי תהליכים שיבצעו אנשים בלתי מורשים.

לפני ההתקנה הסתכל אם יש למוצר פגמים כלשהם. אם יש, דאג שהמוצר לא יותקן. מוצרים פגומים מהווים סכנה לבטיחותך.

ודא שצינור כניסת המים וצינור פליטת המים אינם מקופלים, מעוכים ושלא מופעל עליהם לחץ בעת דחיפת המוצר למקומו לאחר פעולות ההתקנה והניקוי.

בעת הצבת המוצר, הקפד שלא לגרום נזק לרצפה, לקירות, לצנרת וכדומה. אין לאחוז את המוצר מהדלת או מלוח המתכת שבצדו לצורך הזזתו.

מיקום התקנה הולם

- הצב את המוצר על רצפה מוצקה וישרה בעלת די שטח לנשיאת תכולת המדיח! יש להתקין את המוצר על משטח שטוח כדי שניתן יהיה לסגור את הדלת בצורה נוחה ובטוחה.
- אין להתקין את המוצר במקומות שבהם יכולה הטמפרטורה לרדת אל מתחת ל-0°C.
- הצב את המוצר במרחק של לפחות ס"מ אחד מקצותיהם של רהיטים אחרים.
- הצב את המוצר על רצפה קשה. אין להציב אותו על שטיח עבה או על משטח דומה.

אין להציב את המוצר על כבל החשמל.

- הקפד לבחור מיקום שיאפשר להכניס ולהוציא כלים במהירות ובנוחות.
- התקן את המוצר במקום הקרוב לברז ולפתח הניקוז. בחר את מיקום ההתקנה בידיעה שהוא לא ישתנה לאחר ביצוע החיבורים.

חיבור המדיח למערכת אספקת המים

מומלץ לחבר מסנן לכניסת המים הראשית של הבית/דירה, כדי להגן על המדיח מפני נזקים שעלולים להיגרם עקב מזהמים (חול, לכלוך, חלודה וכו') המגיעים ממערכת אספקת המים העירונית או ממערכת המים הביתית שלך וכן כדי למנוע תופעות כמו הצהבת המים או הצטברות משקעים עם סיום ההדחה.

טמפרטורת המים המותרת: עד25°C

אין לחבר את מדיח הכלים להתקני מים חמים פתוחים או לגופי חימום שזורמים דרכם מים.

- במוצר החדש אין להשתמש בצינור ישן או משומש לכניסת מים. השתמש בצינור החדש לכניסת מים המגיע עם המוצר.
- חבר את צינור כניסת המים ישירות לברז המים. על לחץ המים המגיעים מהברז להיות 0.3 ברים לכל הפחות ו-10 ברים לכל היותר. אם לחץ המים עולה על 10 ברים, יש להתקין בין הברז למדיח שסתום להורדת לחץ.
- פתח את הברזים עד הסוף לאחר חיבור הצינור, כדי לבדוק אם קיימות נזילות.

השתמש במחבר צינור מתברג כדי לחבר את צינור כניסת המים לברז המים באמצעות תברוגת חיצונית בקוטר ¾ אינץ'. אם יש צורך, השתמש במסנן כדי לסנן משקעים מהצינורות.

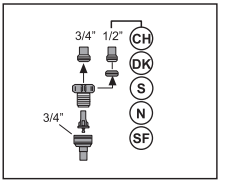

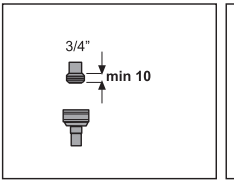

לבטיחותך, סגור את ברז כניסת המים לחלוטין לאחר שתוכנית ההדחה הסתיימה.

חיבור למערכת הניקוז

את צינור פליטת המים ניתן לחבר ישירות לצינור הניקוז או לפתח הניקוז של הכיור. חיבור זה יש למקם במרחק של 50 ס"מ לכל הפחות ו-100 ס"מ לכל היותר מהרצפה. צינור פליטה ארוך מ-4 מטרים גורם לכלים מלוכלכים.

חבר את צינור פליטת המים לצינור הניקוז בלי לכופף אותו. קבע בחוזקה את צינור פליטת המים אל צינור הניקוז כדי למנוע את השתחררות צינור פליטת המים במהלך הפעלת המוצר.

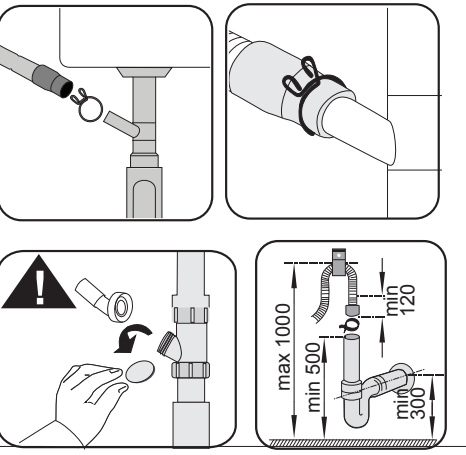

aquAvoid™ plus

(בהתאם לדגם)

מערכת aquAvoid™ plus מגנה מפני נזילות שעלולות להתרחש בכניסת הצינור. יש למנוע מצב שבו המים יבואו במגע עם תיבת השסתומים של המערכת, כדי למנוע נזק למערכת החשמל. אם מערכת aquAvoid™ plus ניזוקה, נתק את המוצר מהחשמל ופנה לנציג שירות מוסמך.

מאחר שמערכת הצינורות מכילה חיבורים ומכלולים חשמליים, אין לקצר או להאריך את הצינור בעזרת צינורות הארכה.

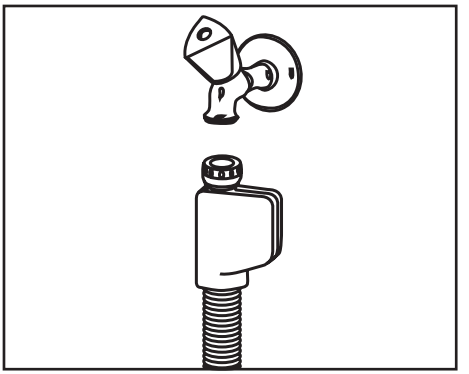

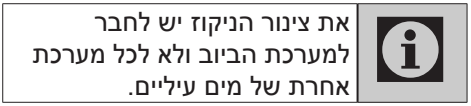
את צינור הניקוז יש לחבר למערכת הביוב ולא לכל מערכת אחרת של מים עיליים.

כוונון הרגליות

אם לא ניתן לסגור כהלכה את דלת המוצר או אם המוצר מתנדנד כאשר אתה דוחף אותו קלות, עליך לכוונן את רגליות המוצר. כוונן את רגליות המוצר כפי שמודגם במדריך ההתקנה המגיע עם המוצר.

חיבור חשמלי

חבר את המוצר לשקע מוארק המוגן על ידי נתיך המתאים לערכים הנקובים בטבלה "מפרטים טכניים". החברה לא תישא באחריות לנזקים כלשהם שייגרמו עקב שימוש במוצר ללא הארקה, בהתאם לתקנות המקומיות.

- על החיבור להתבצע בהתאם לתקנות הארציות.
- על תקע כבל החשמל להיות נגיש בקלות לאחר ההתקנה.

נתק את המוצר מהחשמל לאחר סיום תוכנית ההדחה.

- המתח והגנת הנתיכים או מפסק הזרם המותרת מצוינים בפרק "מפרטים טכניים". אם הערך הנוכחי של הנתיך או מפסק הזרם בבית נמוכים מ-16 אמפר, הזמן חשמלאי מוסמך להתקנת נתיך או מפסק זרם 16 אמפר.
- על המתח המצוין להיות שווה למתח מערכת החשמל.
- אין לבצע חיבורים בעזרת כבלים מאריכים או מפצלים.

כבלי חשמל פגומים יוחלפו על ידי נציג שירות מורשה.

אם המדיח כולל תאורה פנימית, את הנורה יחליף אך ורק נציג שירות מורשה, שידע לטפל בתקלות שעלולות לקרות בנורה.

אם קיימת תקלה במוצר, יש להפעילו אך ורק לאחר שתוקן על ידי נציג שירות מוסמך! קיימת סכנת התחשמלות!

שימוש ראשון

לפני שתתחיל להשתמש במוצר, ודא שנעשו כל ההכנות בהתאם להוראות המופיעות בפרקים "הוראות בטיחות חשובות" ו"התקנה".

- כדי להכין את המוצר לקראת הדחת הכלים, בצע הפעלה ראשונה בתוכנית הקצרה ביותר עם תכשיר ניקוי כשהמדיח ריק. במהלך השימוש הראשוני, מלא את מכל המלח בליטר מים לפני שתמלא אותו במלח.

כמות קטנה של מים עשויה להישאר בתוך המוצר לאחר בדיקות בקרת האיכות המבוצעות על ידי היצרן. היא אינה גורמת נזק למוצר.

עצות לחיסכון באנרגיה

המידע הבא יסייע לך להשתמש במוצר באופן ידידותי לסביבה ויעיל מבחינת צריכת אנרגיה.
הסר שאריות מזון גסות מהכלים לפני שתכניס אותם למוצר. הפעל את המוצר לאחר שתמלא אותו לגמרי. בעת בחירת תוכנית היעזר ב"טבלת ערכי הצריכה הממוצעת".
אין להכניס למוצר תכשיר ניקוי בכמות הגדולה מזו המומלצת באריזת התכשיר.

מערכת לריכוך המים

למדיח הכלים דרושים מים רכים. אם קשיות המים גבוהה מ-6°dH, יש לרכך את המים ולהסיר מהם את האבנית. ללא ריכוך המים והסרת האבנית, היונים היוצרים את הקשיות יצטברו על גבי משטח הכלים והם עלולים לפגום בביצועי ההדחה, ההברקה והייבוש של המוצר.

במוצר מותקנת מערכת לריכוך מים המפחיתה את קשיות המים הנכנסים. מערכת זו מרככת את מי הברז עד לרמה המאפשרת את שטיפת הכלים באיכות הדרושה.

הגדרת המערכת לריכוך המים

ביצועי הניקוי, השטיפה והייבוש של המדיח ישתפרו כאשר המערכת לריכוך מים תהיה מוגדרת כראוי.
הגדר את רמת הקשיות החדשה של המים בהתאם להוראה המופיעה בחוברת זו לגבי רמת קשיות המים.
השתמש בפס הבדיקה המגיע עם המוצר בהתאם לשלבים המפורטים להלן כדי לקבוע את רמת הקשיות של מי הברז.

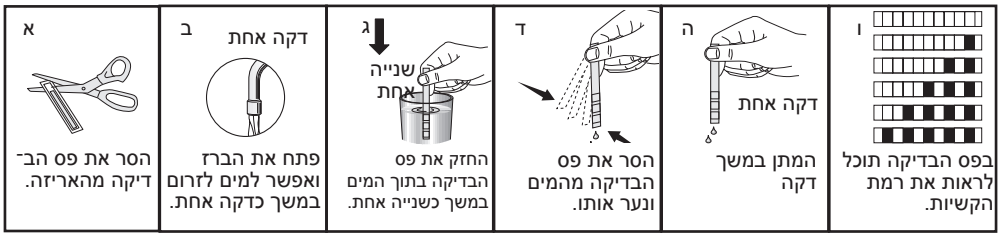

לאחר קביעת קשיות מי הברז:
1. הדלק את המכשיר, לחץ על כפתורי עיכוב זמן ו-P+/P בו זמנית. לאחר שהספירה לאחור (3,2,1) מוצגת, השאר את הכפתורים לחוצים לכמה רגעים.
2. לחץ על כפתור P+/P כדי להפעיל את מצב (r..).
3. בלחיצה על כפתור עיכוב הזמן, הגדר את רמת קשיות המים בהתאם לקשיות מי הברז. ראה "טבלת התאמה לרמת קשיות המים" להגדרה נכונה.
4. לחץ על כפתור הפעלה/כיבוי כדי לשמור על ההגדרה.

טבלת התאמה לרמת קשיות המים

רמת קשיות המים	קשיות המים לפי סטנדרט אנגלי °dE	קשיות המים לפי סטנדרט גרמני °dH	קשיות המים לפי התקן הצרפתי °dF	מחוון רמת קשיות המים
גובה 0	0-5	0-4	0-8	לחץ על כפתור עיכוב הזמן כדי לשנות את רמת קשיות המים למצב 1. (1ז)
רמה ראשונה	6-9	5-7	9-13	
רמה שנייה	10-15	8-12	14-22	לחץ על כפתור עיכוב הזמן כדי לשנות את רמת קשיות המים למצב 2. (2ז)
רמה שלישית	16-19	13-15	23-27	לחץ על כפתור עיכוב הזמן כדי לשנות את רמת קשיות המים למצב 3. (3ז)
רמה רביעית	20-24	16-19	28-34	לחץ על כפתור עיכוב הזמן כדי לשנות את רמת קשיות המים למצב 4. (4ז)
רמה חמישית	25-62	20-50	35-90	לחץ על כפתור עיכוב הזמן כדי לשנות את רמת קשיות המים למצב 5. (5ז)

בצע את אותה התאמת רמה קשיות שהגדרת בלוח הבקרה עם מתג חידוש ההגדרה. למשל, אם התאמת ל"רמה 3" בלוח הבקרה, התאם גם את מתג הגדרת החידוש לרמה 3.

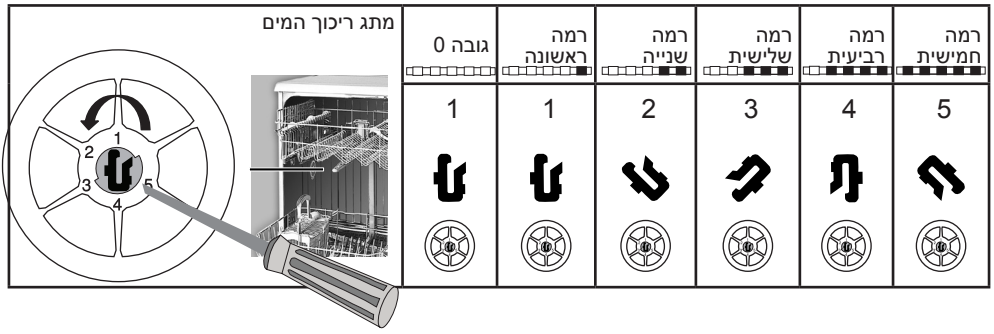

אם רמת קשיות מי הברז שבה אתה משתמש היא מעל 90°dF או אם אתה משתמש במי באר, מומלץ להשתמש במכשירים לטיהור מים ובמסננים מיוחדים.
אם רמת קשיות מי הברז היא מתחת ל-13°dF, אין צורך להשתמש במלח במדיח. אם זה המקרה, "מחוון האזהרה אין מלח" (אם בכלל) יאיר ברציפות על לוח המדיח.
אם התאמת רמת קשיות המים מכוונת לרמה 1, "מחוון האזהרה אין מלח" יאיר ברציפות, אם כי אין זה הכרחי להשתמש במלח. אם אתה משתמש במלח בתנאים אלה, לא ייעשה שימוש במלח ומחוון המלח לא יאיר.

אם אתה עובר דירה, עליך להתאים מחדש את רמת קשיות המים של המכשיר תוך התייחסות למידע הנזכר לעיל, בהתאם לרמת קשיות של מי הברז במיקום החדש שלך. במכשיר תוצג רמת קשיות המים שהותאמה לאחרונה.

הוספת מלח

יש לחדש את המערכת לריכוך המים כדי שהמוצר יפעל ברציפות באותה רמת ביצועים. המלח במדיח הכלים משמש למטרה זו.

השתמש רק במלחי הריכוך המיוחדים שיוצרו במיוחד עבור מדיחי הכלים מסוג זה הנמצא ברשותך.

אנו ממליצים להשתמש במלחי ריכוך במרקם של גרגרים או אבקה. אין להשתמש במלחים המכילים חומרים שאינם מסיסים במים, כמו מלח שולחן או מלח בישול. רמת ביצועי המערכת לריכוך המים עלולה לרדת עם הזמן.

מכל המלח יתמלא במים בעת שתפעיל את המוצר. לכן, הוסף את מלח הריכוך לפני שתפעיל את המכשיר.

1. ראשית, הוצא את הסלסילה התחתונה כדי להוסיף מלח ריכוך.
2. (A, B) סובב את מכסה מכל המלח נגד כיוון השעון כדי לפתוח אותו.

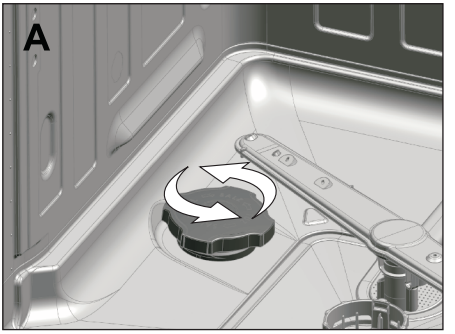

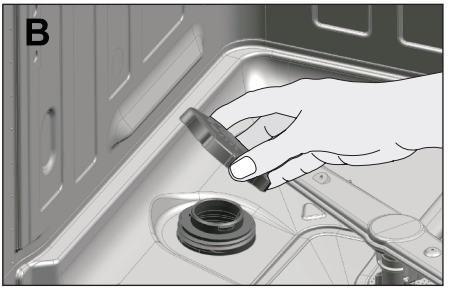

מכל המלח יתמלא במים בעת שתפעיל את המוצר. לכן, הוסף את מלח הריכוך לפני שתפעיל את המכשיר.

לפני השימוש הראשון מלא את המערכת לריכוך המים בליטר מים (C).

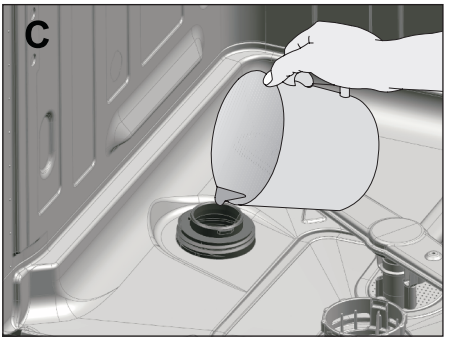

3. מלא את מכל המלח במלח בעזרת משפך מלח (D). כדי להאיץ את קצב המסת המלח במים, בחש את התערובת בכף.

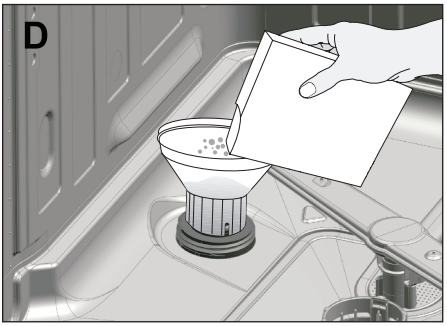

ניתן להכניס למכל המלח כ-2 ק"ג מלח המיועד למדיח כלים.

4. החזר את המכסה למקומו והדק אותו בחוזקה כאשר המכל מלא.

5. אם אינך מפעיל את תוכנית ההדחה מייד לאחר הוספת המלח, הפעל את המכשיר כשהוא ריק, בתוכנית הקצרה ביותר, כדי להמיס ולשטוף את המלח שהתפזר במכשיר.

מאחר שלמותגי מלח שונים בשוק גודל גרגרים שונה ומאחר שקשיות המים עשויה להיות שונה, קצב המסת המלח במים יכולה להימשך כשעתיים. לכן, מחוון המלח נשאר דולק לפרק זמן מסוים לאחר הוספת המלח למדיח.
גרגרי מלח חופשיים עלולים לגרום לסימני חלודה במדיח אם לא יישטפו. מלא את המכל המלח במלח זמן קצר לפני הפעלת תוכנית ההדחה.

תכשיר הניקוי

במדיח הכלים ניתן להשתמש באבקה, בנוזל/ג'ל או בטבלית.

יש להשתמש אך ורק בתכשירי ניקוי המיוצרים במיוחד עבור מדיחי כלים. בשום פנים ואופן אין להשתמש בנוזל לשטיפת כלים ידנית. מומלץ שלא להשתמש בתכשירי ניקוי המכילים כלור וזרחה, מכיוון שהם מזיקים לסביבה.

הוספת תכשיר ניקוי

עיין ב"טבלת התוכניות" כדי לקבוע מהי כמות התכשיר המדויקת לתוכנית שנבחרה.

לקבלת תוצאות טובות בהדחה ובייבוש, פעל תמיד בהתאם להוראות שבאריזת תכשיר הניקוי. אם יש לך שאלות נוספות, מומלץ ליצור קשר עם יצרן תכשיר הניקוי.

אין להכניס חומרים ממיסים בתא המיועד לתכשיר הניקוי. קיימת סכנת התפוצצות!

הכנס את תכשיר הניקוי לתא המיועד לו ממש לפני הפעלת המכשיר, כפי שמודגם באיור.

1. דחף את הסגר ימינה כדי לפתוח את התא המיועד לתכשיר הניקוי. (A)

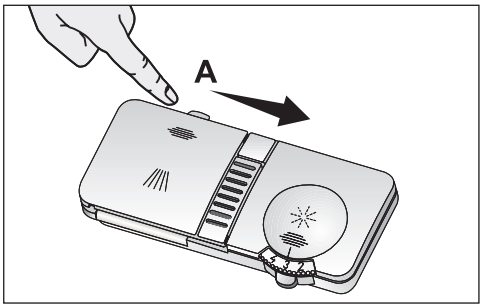

2. הכנס את הכמות המומלצת של אבקה, נוזל/ג'ל או טבליות לתא המיועד להן.

בתוך תא תכשיר הניקוי, קיימים סימוני גובה העוזרים במדידת הכמות המתאימה של תכשיר הניקוי. כשתא התכשיר מלא, הוא מכיל תכשיר בכמות של 40 סמ"ק. מלא תכשיר עד סימוני גובה של 15 סמ"ק או 25 סמ"ק בתא התכשיר בהתאם לכמות הכלים במדיח ו/או למידת הלכלוך שלהם (1).

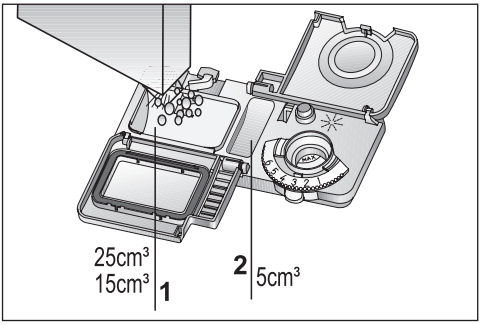

אם הכלים המתינו זמן ממושך להדחה ושאריות המזון שעליהם התייבשו, מלא גם את התא בקיבולת 5 סמ"ק (2).

3. סגור את מכסה תא התכשיר על ידי לחיצה קלה עליו. תישמע "נקישה" עם סגירת המכסה.

בתוכניות בעלות שטיפה מוקדמת ובטמפרטורה גבוהה, שבהן אתה משתמש בטבליות, ודא שמכסה תא תכשירי הניקוי סגור הרמטית.

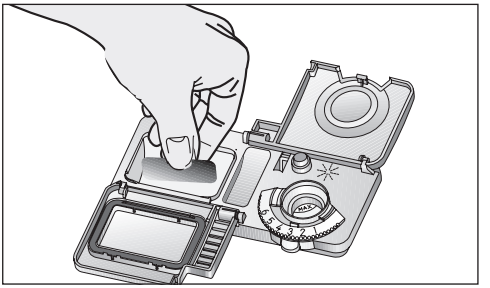

השתמש באבקה בתוכניות קצרות ללא שטיפה מוקדמת, מכיוון שמסיסות הטבלית משתנה בהתאם לטמפרטורת המים ולמשך התוכנית.

שימוש בכמות רבה מדי של אבקה יגרום למצב שבו האבקה לא תימס לחלוטין ויגרום גם לשריטות בכלי הזכוכית.

טבליות ניקוי משולבות

טבליות ניקוי משולבות מרכזות את המים ו/או פועלות כחומר שטיפה בנוסף לפעולתן כתכשיר ניקוי. חלק מתכשירי ניקוי אלה מכילים גם חומרים כימיים המיועדים למטרות מיוחדות כמו הגנה על זכוכית או על פלדת אל-חלד.

טבליות ניקוי משולבות זמינות ב-3 מרכיבים ב-1, 5 מרכיבים ב-1, כל המרכיבים ב-1, וכו'. הן פועלות עד לדרגה מסוימת של קשיות המים. מעל רמה זו, יש להוסיף מלח ריכוך וחומר שטיפה. עיין בהוראות שבאריזת תכשיר הניקוי המשולב ובדוק אם הוא מתאים לרמת הקשיות של מי הברז.

בעת השימוש בטבלית משובלת, פנה ליצרני התכשיר אם הכלים יוצאים רטובים ו/או אם אתה מבחין בנקודות אבנית, במיוחד על הכוסות, עם סיום תוכנית ההדחה.

ניתן להגיע לביצועי ההדחה הטובות ביותר במדיחי כלים על ידי שימוש בכל אחד מהחומרים הבאים: תכשיר ניקוי, חומר שטיפה ומלח לריכוך מים.

כאשר אתה עובר מטבלית משולבת לאבקה, נוזל/ג'ל או טבלית:

1. ודא שמכלי המלח וחומר השטיפה מלאים.
2. כוון את קשיות המים לרמה הגבוהה ביותר והפעל את מדיח הכלים פעם אחת כשהוא ריק.
3. לאחר סיום מחזור ההדחה הריק, עיין במדריך למשתמש וכוונן מחדש את דרגת קשיות המים כך שתתאים לאספקת המים.
4. קבע את הגדרות חומר השטיפה המתאימות.

בהתאם לדגם, יש להפעיל את מחוון המלח ו/או מחוון חומר השטיפה, אם הם לא היו מופעלים לפני כן.

חומר שטיפה

חומר השטיפה המשמש במדיחי כלים הוא שילוב מיוחד המשמש להגברת יעילות הייבוש ולמניעת כתמי מים או אבנית על הכלים שהודחו. לכן יש להקפיד לשים את חומר השטיפה במכל חומר השטיפה ולהשתמש בחומרי שטיפה המיוצרים במיוחד למדיחי כלים בלבד.

1. (B) פתח את המכסה של מכל חומר השטיפה בלחיצה על הסגר שלו.

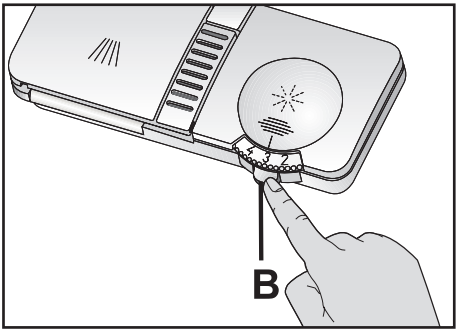

2. "MAX" מלא את המכל עד לגובה המרבי.

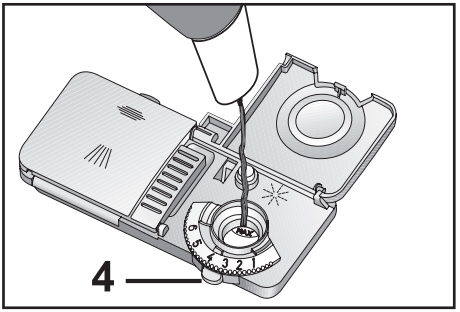

3. סובב ידנית את מכוונן כמות חומר השטיפה למצב בין 1 ל-6 (4). אם יש כתמים על הכלים לאחר ההדחה, יש להגדיל את כמות חומר השטיפה ואם נוצר סימן כחול לאחר ניגובם בידיים, יש להקטין את הכמות. המכוונן מוגדר למצב 4 כהגדרת ברירת המחדל של היצרן.
4. סגור את מכסה המכל בלחיצה קלה עליו.

נקה חומר שטיפה כלשהו שנשפך מחוץ למכל. חומר שטיפה שנשפך בטעות יגרום לקצף ובסופו של דבר יגרע מביצועי ההדחה.

פריטים שאינם מתאימים לשטיפה במדיח כלים

- אין לשטוף במדיח הכלים כלים המלוכלכים מאפר סיגריות, שאריות של נרות, כלים המרוחים בחומר הברקה, כלים הצבועים בחומרי צבע, מוצרים המיוצרים בתהליכים כימיים וכו'.
- אין לשטוף במדיח כלים פריטים העשויים מספוגת ברזל. הם עלולים להחליד או להשאיר כתמים על פריטים אחרים.
- אין לשטוף במדיח כלים סכו"ם עם ידיות עץ או עצם, כלים מודבקים בדבק או כלים שאינם עמידים בחום, כמו גם כלי נחושת ומכלים מצופים במתכת.

הדפסים דקורטיביים של כלי חרסינה וכלי אלומיניום וכסף עלולים לדהות או להתכסות בכתמים לאחר ההדחה במדיח הכלים כפי שיכול לקרות גם בשטיפת כלים ידנית. קיימים סוגי זכוכית עדינים וכלי בדולח שעלולים לקבל עם הזמן מראה עמום. אני ממליצים מאוד לבדוק אם כלי המטבח שאתה מתכוון לקנות מתאימים במיוחד למדיח כלים.

הכנסת הכלים למדיח הכלים

תוכל להשתמש במדיח הכלים ברמה המיטבית בכל הנוגע לצריכת החשמל ולביצועי השטיפה והייבוש רק אם תניח את הכלים בצורה מסודרת.

- הסר שאריות מזון גסות (עצמות, גרעינים וכו') מהכלים לפני שתכניס אותם למדיח הכלים.
- אם אפשר, הנח כלים דקים וצרים בחלק האמצעי של הסלסילה.
- קיימות שתי סלסילות נפרדות שבהן תוכל להניח את הכלים במדיח הכלים. הנח את הכלים הגדולים ובעלי הלכלוך הכבד בסלסילה התחתונה ואילו את הכלים העדינים והקטנים יותר הנח בסלסילה העליונה.
- הנח במהופך במדיח הכלים כלים בעלי חללים, כמו קערות, כוסות וסירים. כך תמנע הצטברות מים בחללים עמוקים.

למניעת פציעות אפשריות, הנח את הכלים החדים והמחודדים, כמו מזלג הגשה, סכין ללחם וכו', במהופך, כך שהקצה המחודד שלהם יפנה כלפי מטה, או הנח אותם בצורה אופקית על סלסילות הכלים.

בעת הוצאת הכלים מהמדיח, הוצא אותם מהסלסילה התחתונה תחילה ולאחר מכן מהסלסילה העליונה.

מיקומים לא נכונים

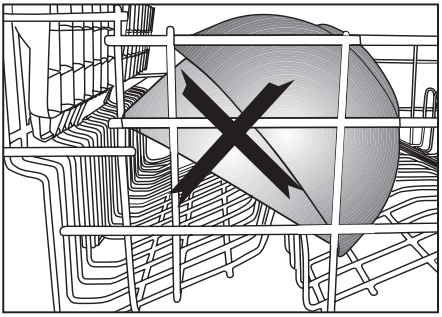

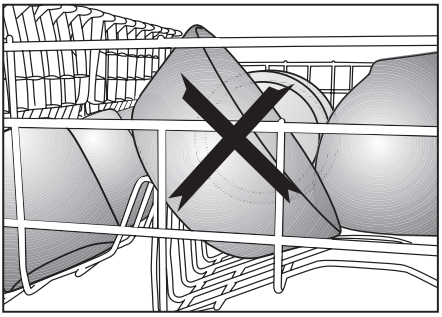

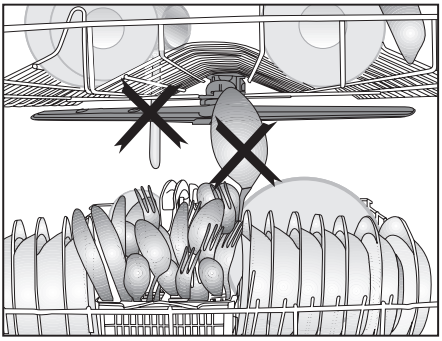

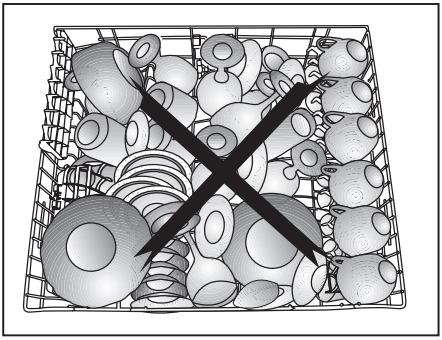

דוגמאות למיקומי סלסלות חלופיים

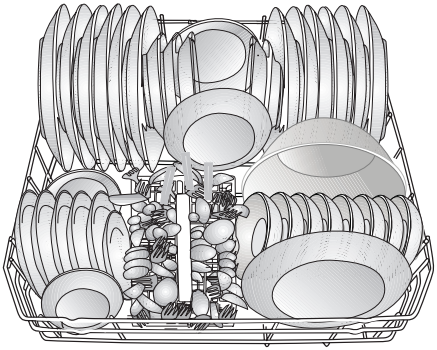

סלסלה תחתונה

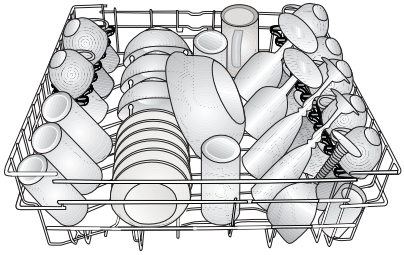

סלסלה עליונה

מיקומים לא נכונים

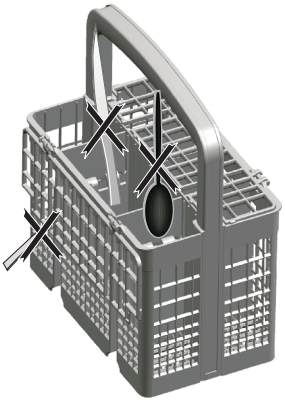

סלסלת הסכו"ם

(בהתאם לדגם)

סלסילת הסכו"ם מיועדת להדחת כלי סכו"ם כמו למשל, מזלגות, כפות וכו'.

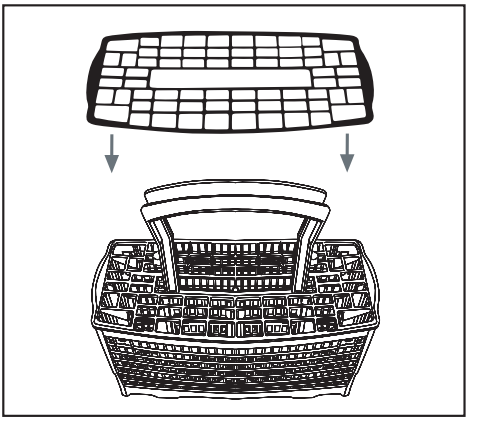

סלסלת סכו"ם הניתנת לפיצול

(בהתאם לדגם)

ניתן לפצל את סלסלת הסכו"ם ל- 3 חלקים בהתאם לסוגי הסכום השונים.

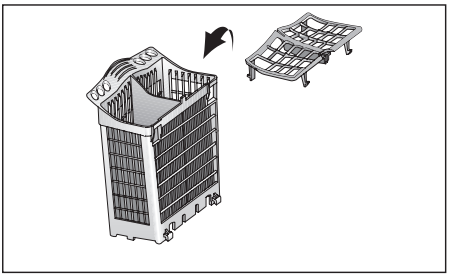

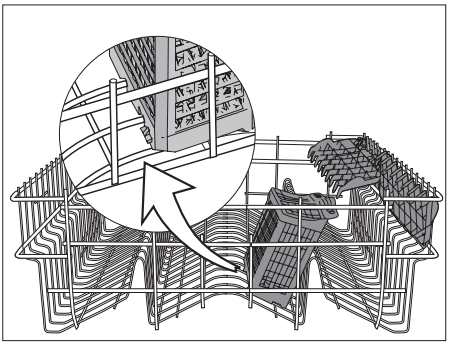

סלסילת הסכו"ם

(בהתאם לדגם)

סלסילת הסכו"ם נועדה להדחת כלים כמו סכינים, מזלגות, כפות וכו' בצורה יעילה. מאחר שניתן להזיז את סלסלת הסכו"ם (א, ב), ניתן להגדיל את המקום בעת הנחת הכלים בסלסילה התחתונה ולפנות מקום לכלים בגדלים שונים.

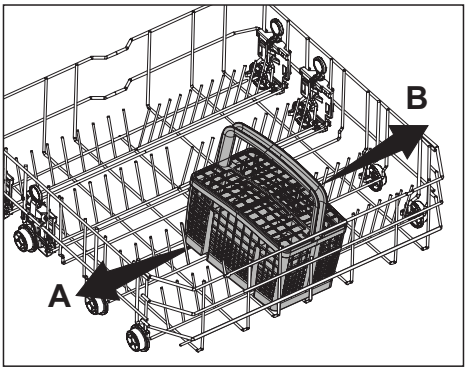

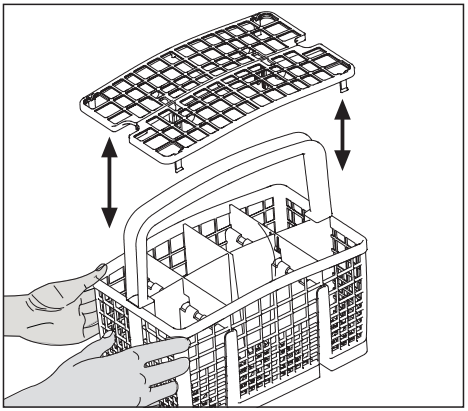

סלסילת הסכו"ם

(בהתאם לדגם)

סלסילת הסכו"ם נועדה להדחת כלים כמו סכינים, מזלגות, כפות וכו' בצורה יעילה. מאחר שניתן להזיז את סלסלת הסכו"ם (א, ב), ניתן להגדיל את המקום בעת הנחת הכלים בסלסילה התחתונה ולפנות מקום לכלים בגדלים שונים.

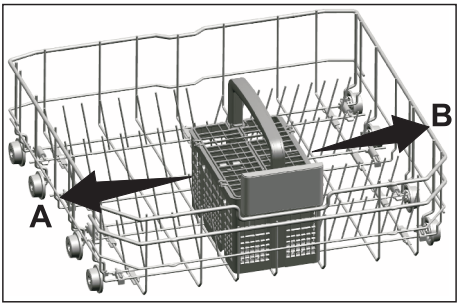

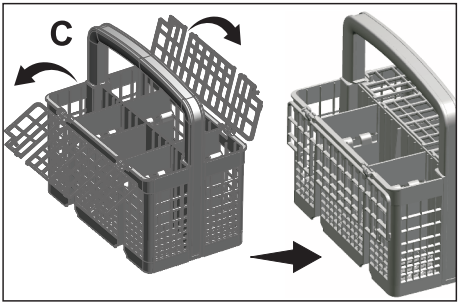

סלסילה תחתונה בעלת סורגים מתקפלים

(בהתאם לדגם)

הסורגים המתקפלים של היחידה בת ששת החלקים (א) הממוקמים בסלסילה התחתונה של המכשיר נועדו לאפשר הנחה נוחה יותר של כלים גדולים כמו סירים, קערות וכו' תוכל ליצור מקום גדול יותר על ידי קיפול כל אחד מהסורגים בנפרד או על ידי קיפול כל הסורגים יחד בבת אחת.

כדי להעביר את הסורגים המתקפלים למצב אופקי, משוך את הסורגים מהאמצע ודחף אותם בכיוון החצים (ב). כדי להחזיר את הסורגים למצב אנכי, פשוט הרם אותם. סורגים מתקפלים יינעלו שוב בסגר בנקישה.

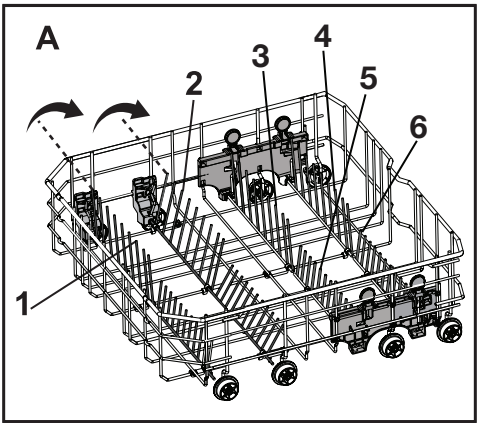

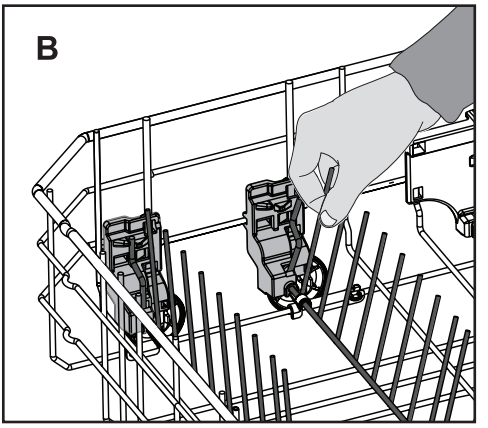

אחיזת הסורגים בקצותיהם לשם העברתם למצב אופקי עלולה לכופף אותם. לכן, עדיף להעביר את הסורגים למצב אופקי או אנכי מהאמצע על ידי אחיזת הבסיס שלהם ודחיפתם בכיוון החץ.

סלסילה תחתונה בעלת סורגים מתקפלים

(4 חלקים)

(בהתאם לדגם)

הסורגים המתקפלים של היחידה בת ארבעת החלקים הממוקמים בסלסילה התחתונה של המכשיר נועדו לאפשר הנחה נוחה יותר של כלים גדולים כמו סירים, קערות וכו' (1, 2, 3, 4). תוכל ליצור מקום גדול יותר על ידי קיפול כל אחד מהסורגים בנפרד או על ידי קיפול כל הסורגים יחד בבת אחת. השכב את הסורגים המתקפלים בלחיצה על הסגר (א).

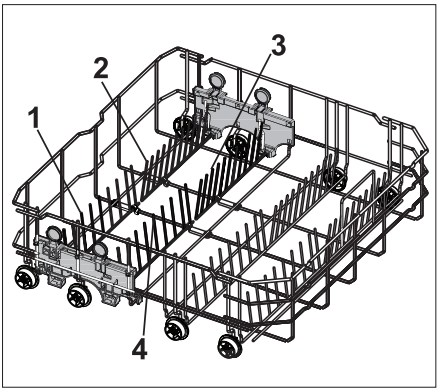

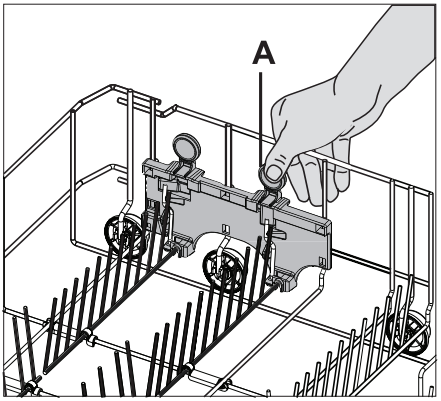

סלסילה תחתונה בעלת סורגים מתקפלים

(2 חלקים)

(בהתאם לדגם)

הסורגים המתקפלים של היחידה בת שני החלקים הממוקמים בסלסילה התחתונה של המכשיר נועדו לאפשר הנחה נוחה יותר של כלים גדולים כמו סירים, קערות וכו' (1, 2).

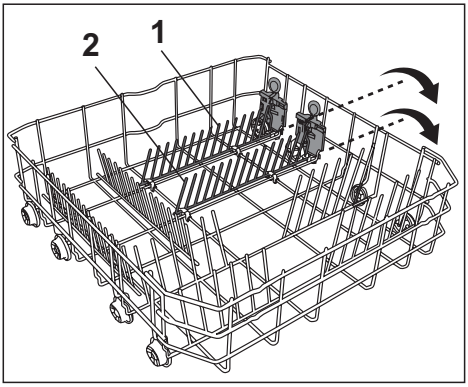

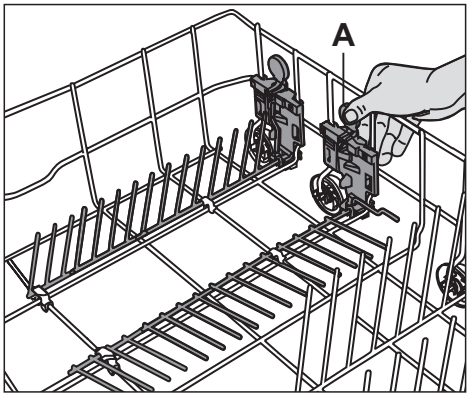

השיניים המתקפלות של הסלסילה התחתונה

(בהתאם לדגם)

השיניים המתקפלות (א) הממוקמות בסלסילה התחתונה של המכשיר נועדו לאפשר הנחה נוחה יותר של כלים גדולים כמו סירים, קערות וכו' תוכל ליצור מקום גדול יותר על ידי קיפול כל אחת מהשיניים בנפרד או על ידי קיפול כל השיניים יחד בבת אחת.

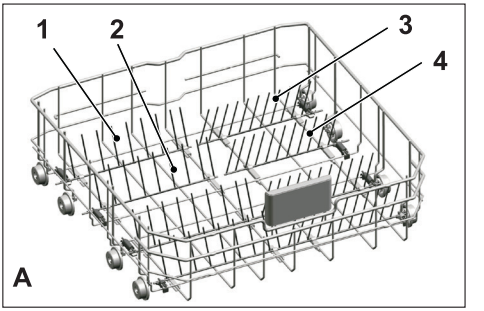

כדי להעביר את השיניים המתקפלות למצב אופקי, משוך את השיניים מהאמצע ודחף אותן בכיוון החצים (ב). כדי להחזיר את השיניים למצב אנכי, פשוט הרם אותן. שיניים מתקפלות יינעלו שוב בסגר בנקישה (ג).

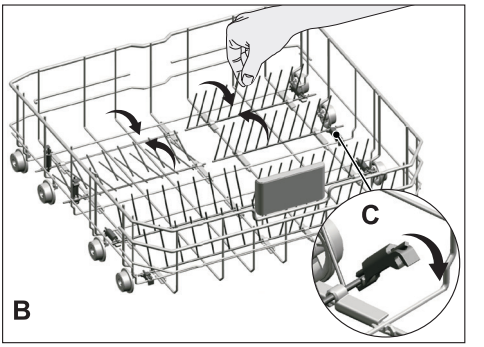

אחיזת השיניים בקצותיהן לשם העברתן למצב אופקי עלולה לכופף אותן. לכן, עדיף להעביר את השיניים למצב אופקי או אנכי מהאמצע על ידי אחיזת הבסיס שלהן ודחיפתן בכיוון החץ.

השיניים המתקפלות של הסלסילה התחתונה

(בהתאם לדגם)

השיניים המתקפלות (א) הממוקמות בסלסילה התחתונה של המכשיר נועדו לאפשר הנחה נוחה יותר של כלים גדולים כמו סירים, קערות וכו' תוכל ליצור מקום גדול יותר על ידי קיפול כל אחת מהשיניים בנפרד או על ידי קיפול כל השיניים יחד בבת אחת.

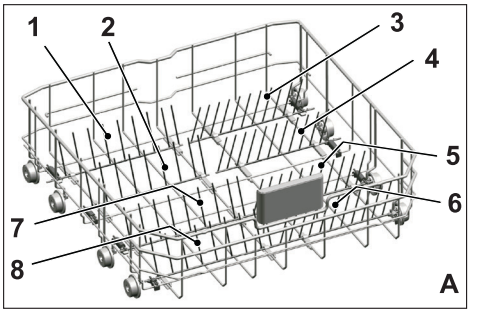

כדי להעביר את השיניים המתקפלות למצב אופקי, משוך את השיניים מהאמצע ודחף אותן בכיוון החצים (ב). כדי להחזיר את השיניים למצב אנכי, פשוט הרם אותן. שיניים מתקפלות יינעלו שוב בסגר בנקישה (ג).

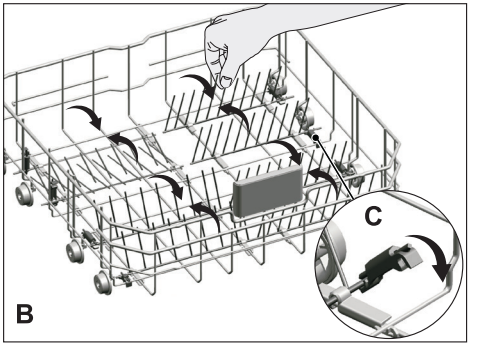

אחיזת השיניים בקצותיהן לשם העברתן למצב אופקי עלולה לכופף אותן. לכן, עדיף להעביר את השיניים למצב אופקי או אנכי מהאמצע על ידי אחיזת הבסיס שלהן ודחיפתן בכיוון החץ.

הרשתות התומכות של הפונקציה Tray Wash

(בהתאם לדגם)

השתמש ברשתות התומכות כדי להדיח את התבניות בסלסילה התחתונה.

עיין בסעיף פונקציות העזר לבחירת תכניות ופונקציות מתאימות.

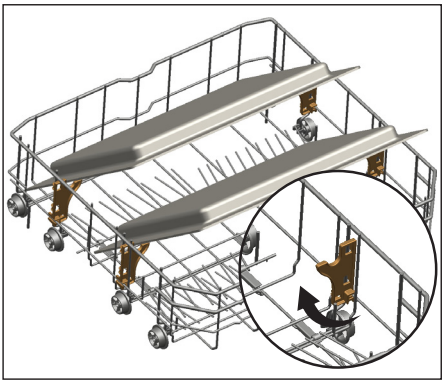

סורגי הבקבוקים בסלסילה התחתונה

(בהתאם לדגם)

סורגי הבקבוקים נועדו להקל את הדחתם של כלים גבוהים בעלי פתחים רחבים. תוכל להוציא מהסלסילה את סורגי הבקבוקים כשאינם בשימוש על ידי משיכתם החוצה משני הצדדים (ח).

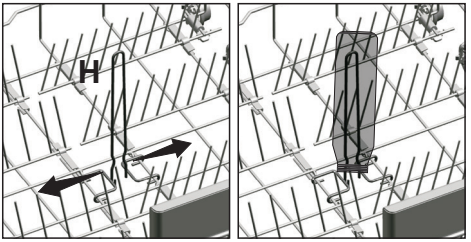

Accessory SoftTouch

(בהתאם לדגם)

Accessory SoftTouch הנמצא בסלסילה התחתונה של המכשיר מאפשר הדחה בטוחה של הכוסות העדינות.

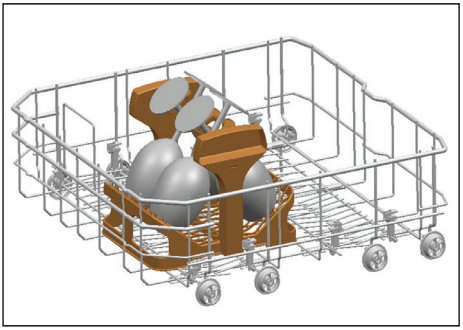

Lower Basket Glass Holder

(בהתאם לדגם)

ה-Lower Basket Glass Holder הנמצא בסלסילה התחתונה של המכשיר מאפשר הדחה בטוחה של כוסות גדולות במיוחד וגבוהות.

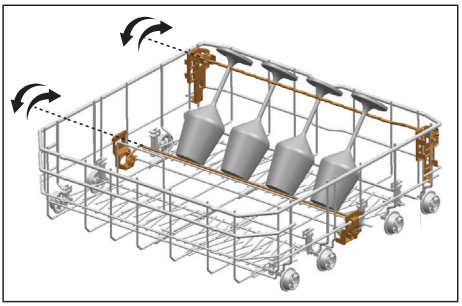

מדף שירות רב-תכליתי / בעל גובה מתכוונן של הסלסילה התחתונה

(בהתאם לדגם)

אביזר זה הממוקם בסלסילה התחתונה של המכשיר מאפשר להדיח בקלות כלים כמו כוסות נוספות מצקות ארוכות וסכיני לחם.

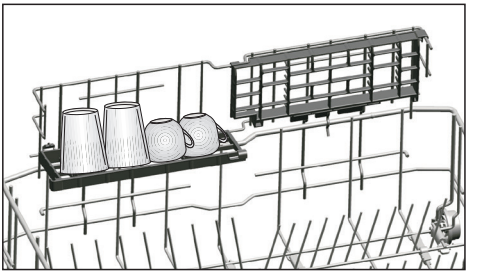

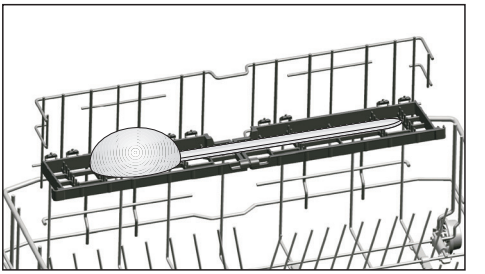

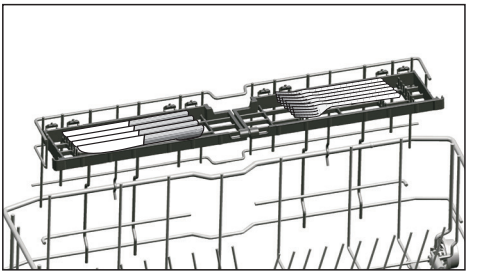

תוכל להשתמש במדפים כנדרש על ידי הזזתם למצב נמוך יותר או גבוה יותר, או לסגור אותם כדי ליצור מקום רחב יותר לסלסילה הנמוכה.

ודא שהמדחף אינו נוגע בכלים שהנחת על המדפים.

לסגירת המדפים:

1. קפל את המדף (א).
2. החלק את המדף כלפי מעלה (ב).
3. הנח אתה המדף במצב אנכי (ג).
4. החלק את המדף כלפי מטה ונעל אותו בעזרת הלשוניות (ד).

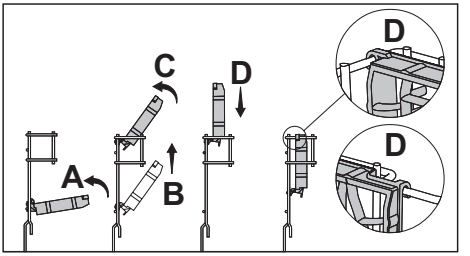

תוכל לפתוח את המדפים על ידי ביצוע אותן פעולות בסדר הפוך.

לכוונון גובה המדפים:

1. קפל את המדף (ה).
2. החלק את המדף כלפי מעלה (ו).
3. פתח את המדף בגובה הרצוי (ז).

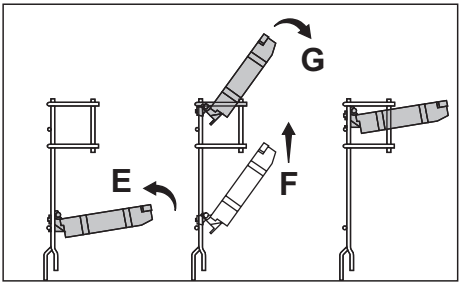

סלסילת הסכו"ם העליונה

(בהתאם לדגם)

סלסילת הסכו"ם העליונה מיועדת לכלים קטנים, או לפריטים ארוכים שאינם נכנסים לסלסילת הסכו"ם התחתונה.

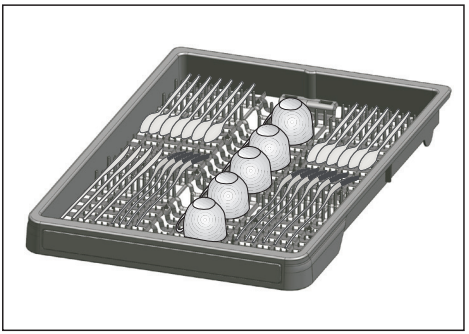

בזכות התכונה 'הוצאה קלה מהמדיח' ניתן להוציא את הכלים מהמדיח לאחר ההדחה ביחד עם הסלסילה (א). מאחר שניתן להתקין את הסלסילה בכל מגירה בגודל רגיל, אין צורך להסיר את הכלים מהסלסילה ולהניח אותם בנפרד במגירות או במדפים שבמטבח.

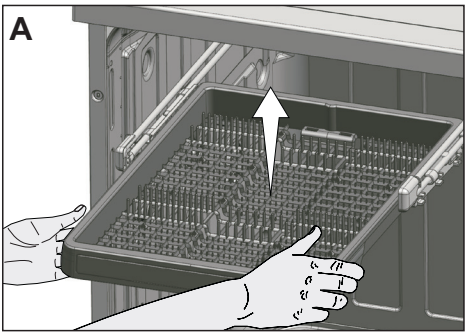

אם אינך מעוניין להשתמש בסלסילת הסכו"ם העליונה, משוך אותה אליך כדי להסיר אותה מהמדיח, סובב את כיסויי המסילה כלפי חוץ ומשוך אותם אליך כדי להוציא אותם (ב).

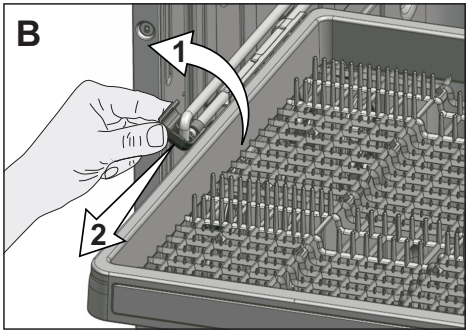

לאחר הוצאת הסלסלה על ידי הרמתה, הסר את החלק המוביל מהמסילות על ידי משיכתו אליך (ג).

החזר את מכסי המסילה בדחיפתם למקומם. סובב את המסילות שבתוך המדיח לצדדים עד שיחזרו למקומם המדויק (ד).

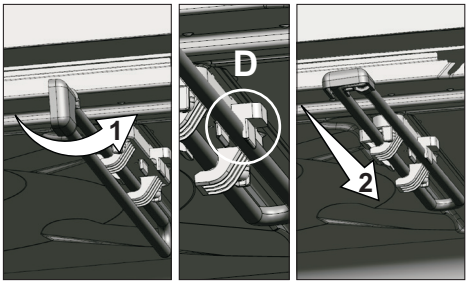

כדי להחזיר את סלסילת הסכו"ם העליונה שוב למקומה, חזור על אותו תהליך בסדר הפוך.

מדף בעל גובה מתכוונן בסלסילה העליונה

(בהתאם לדגם)

השתמש בחלק התחתון ובחלק העליון של המדפים בעלי הגובה המתכוונן בסלסילה העליונה של המכשיר על ידי החלקתם כלפי מטה או מעלה בהתאם לגובה הכוסות, הספלים וכו'. (א, ב, ג)

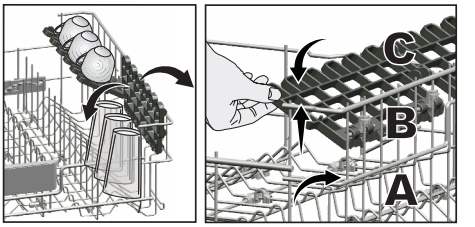

מגירת הסלסילה העליונה

(בהתאם לדגם)

ניתן להניח בקלות את כפיות הקינוח הנוספות ואת המזלגות והסכינים הקטנים הנוספים בתוך מגירת הסלסילה המותקנת בסלסילה העליונה שבמכשיר.

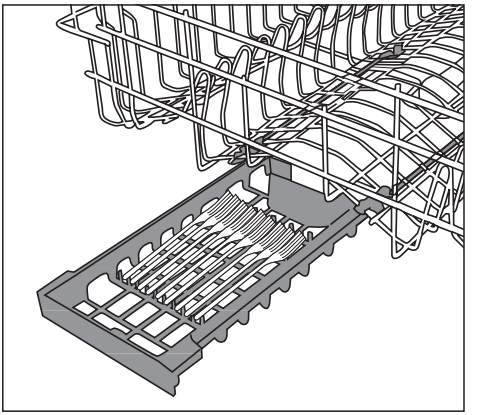

תומך הכוסות בסלסילה העליונה

(בהתאם לדגם)

בעת הנחת כוסות או כוסיות יין בעלות צוואר ארוך, אין להשעין אותן על כלים אחרים, אלא על קצה הסלסילה או המדף (1). אין להשעין כוסות גבוהות זו על גבי זו. הן עלולות לזוז ולהינזק במהלך ההדחה.

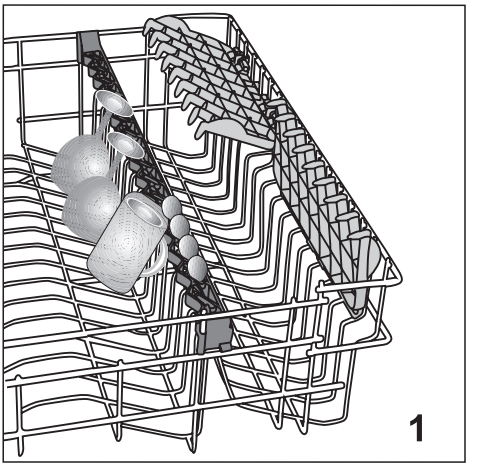

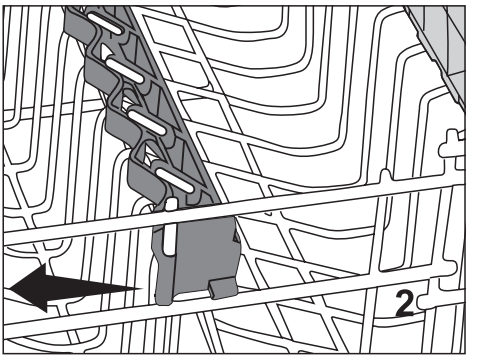

אם ברצונך להניח כלים גדולי נפח על הסלסילה העליונה, שחרר את הלשונית של תומך הכוסות מסורגי הסלסילה העליונה שעליהם היא תלויה. בדרך זו תוכל לקבל שטח גדול יותר.

תומך הכוסות בסלסילה העליונה

(בהתאם לדגם)

בעת הנחת כוסות או כוסיות יין בעלות צוואר ארוך, אין להשעין אותן על כלים אחרים, אלא על קצה הסלסילה או המדף (1). אין להשעין כוסות גבוהות זו על גבי זו. הן עלולות לזוז ולהינזק במהלך ההדחה.

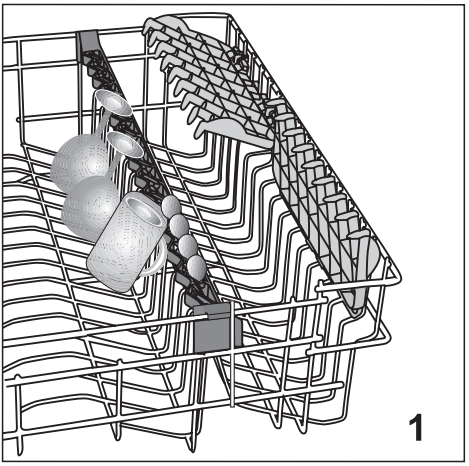

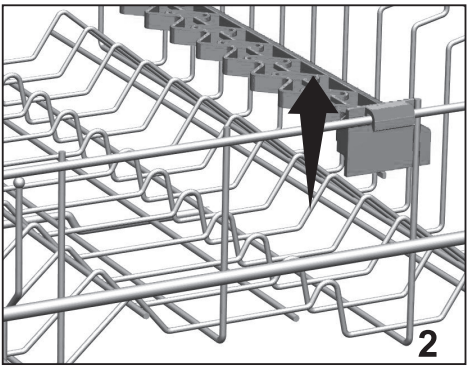

אם ברצונך להניח כלים גדולי נפח על הסלסילה העליונה, שחרר את הלשונית של תומך הכוסות מסורגי הסלסילה העליונה שעליהם היא תלויה. בדרך זו תוכל לקבל שטח גדול יותר.

סלסילה עליונה בעלת סורגים מתקפלים

(בהתאם לדגם)

כדי להביא את הסורגים המתקפלים שבסלסילה העליונה של המדיח למצב אופקי, לחץ על הסגר (1). הנח את הכלים הגדולים יותר באזור שנוצר (2). כדי להחזיר את הסורגים למצב אנכי, פשוט הרם אותם.

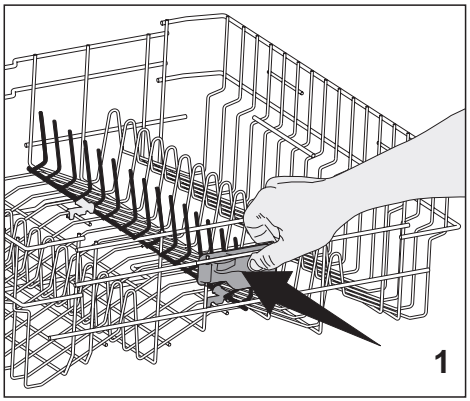

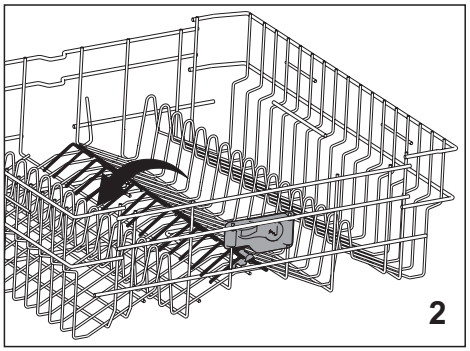

השיניים המתקפלות של הסלסילה העליונה

(בהתאם לדגם)
בסלסילה העליונה של המכשיר קיימות שיניים מתקפלות עם מערכת קיפול הדרגתית (א) שבאפשרותך להשכיב אם אתה צריך מרחב גדול יותר לכלים גדולים.
כדי להעביר את השיניים המתקפלות למצב אופקי, משוך את השיניים מהאמצע ודחף אותן בכיוון החצים. הנח את הכלים הגדולים יותר באזור שנוצר. כדי להחזיר את השיניים למצב אנכי, פשוט הרם אותן. שיניים מתקפלות יינעלו שוב בסגר בנקישה.

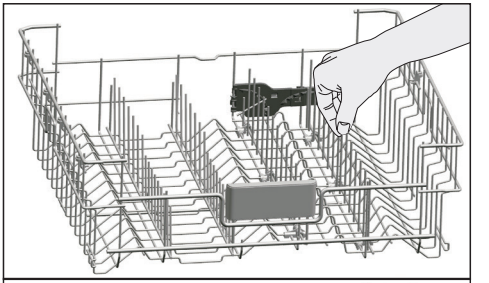

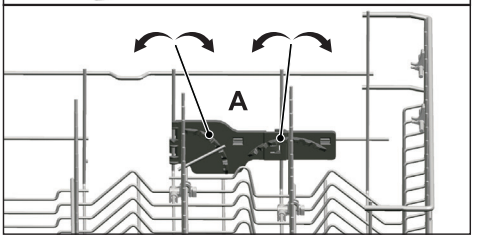

אחיזת השיניים בקצותיהן לשם העברתן למצב אופקי עלולה לכופף אותן. לכן, עדיף להעביר את השיניים למצב אופקי או אנכי מהאמצע על ידי אחיזת הבסיס שלהן ודחיפתן בכיוון החץ.

השיניים המתקפלות של הסלסילה העליונה

(בהתאם לדגם)
בסלסילה העליונה של המכשיר קיימות שיניים מתקפלות שבאפשרותך להשכיב אם אתה צריך מרחב גדול יותר לכלים גדולים. בסלסילה העליונה קיימים שני סוגים של שיניים נשכבות: מערכת שיניים הנשכבות באופן מלא (א) ומערכת שיניים הנשכבות בהדרגה (ב). כדי להעביר את השיניים המתקפלות למצב אופקי, דחף את השיניים בכיוון החץ על ידי אחיזתן מהאמצע. הנח את הכלים הגדולים יותר באזור שנוצר. כדי להחזיר את השיניים למצב אנכי, פשוט הרם אותן. השיניים המתקפלות יינעלו שוב בסגר בנקישה.

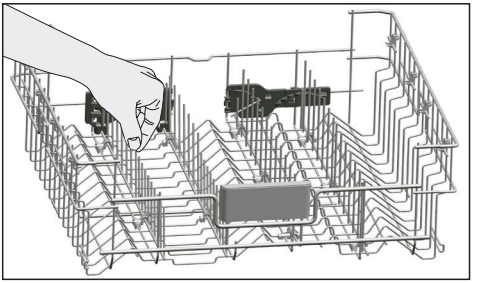

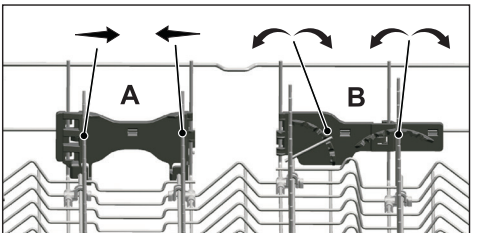

השכבת השיניים על ידי אחיזתן מהקצוות עלולה לגרום לכיפופן. לכן, עדיף לאחוז בשיניים מהאמצע מחלקן התחתון ולדחוף בכיוון החץ, כדי להשכיב אותן או להעבירן למצב אנכי.

כוונון הגובה של הסלסילה הגבוהה

(בהתאם לדגם)

מנגנון הכוונון של הסלסילה העליונה של המדיח כשהיא מלאה בכלים נועד לאפשר ליצור אזורים גבוהים יותר בחלק העליון או התחתון של המכשיר על פי דרישותיך, על ידי כוונון הגובה של הסלסלה המלאה בכלים כלפי מעלה או מטה מבלי להסיר את הכלים מהמדיח.

להגבהת הסלסילה:

תפוס את אחד הסורגים של הסלסילה העליונה (ימני או שמאלי) והרם אותו (א).

חזור על אותן פעולות לצורך הרמת הצד השני של הסלסילה.

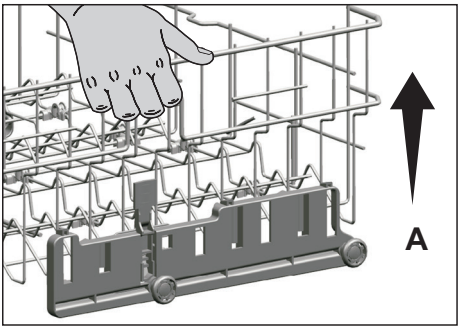

ודא ששני הצדדים של מנגנון כוונון הגובה של הסלסילה המלאה בכלים יהיו באותו גובה (למטה או למעלה).

להנמכת הסלסילה:

לחץ על הסגר במנגנון הכוונון של הסלסילה המלאה בכלים (ימני ושמאלי) כדי להנמיך את הסלסילה (ב).

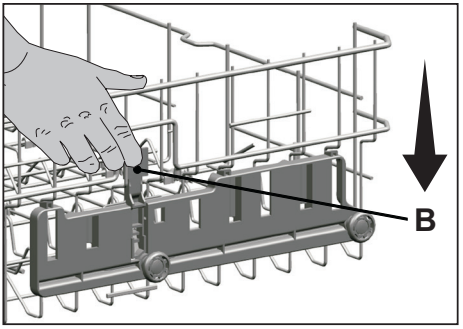

חזור על אותן פעולות לצורך הנמכת הצד השני של הסלסילה.

ודא ששני הצדדים של מנגנון כוונון הגובה של הסלסילה המלאה בכלים יהיו באותו גובה (למטה או למעלה).

כוונון הגובה של הסלסילה הגבוהה כשהיא מלאה בכלים

(בהתאם לדגם)

מנגנון הכוונון של הסלסילה העליונה של המדיח נועד לאפשר ליצור אזורים רחבים יותר בחלק העליון או התחתון של המכשיר על פי דרישותיך, על ידי כוונון הגובה של הסלסילה המלאה בכלים כלפי מעלה או מטה מבלי להסיר את הכלים מהמדיח.

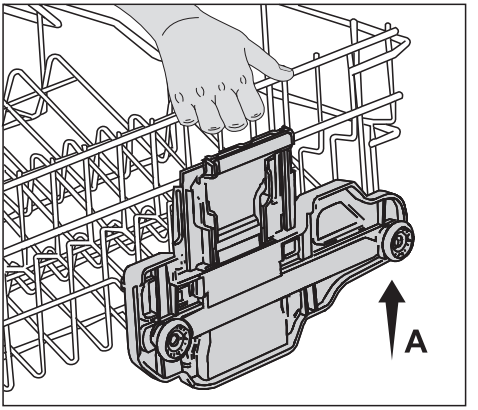

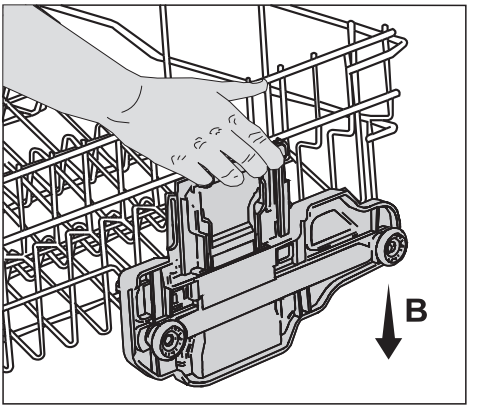

להגבהת הסלסילה:

1. תפוס את אחד הסורגים של הסלסילה העליונה (ימני או שמאלי) והרם אותו (א).
2. חזור על אותן פעולות לצורך הרמת הצד השני של הסלסילה.
3. ודא ששני הצדדים של מנגנון כוונון הגובה של הסלסילה יהיו באותו גובה (למטה או למעלה).

להנמכת הסלסילה:

1. לחץ על הסגר במנגנון הכוונון של הסלסילה (ימני או שמאלי) כדי להנמיך את הסלסילה (ב).
2. חזור על אותן פעולות לצורך הנמכת הצד השני של הסלסילה.
3. ודא ששני הצדדים של מנגנון כוונון הגובה של הסלסילה יהיו באותו גובה (למטה או למעלה).

הגדרת הגובה כשהסלסילה ריקה

(בהתאם לדגם)

בדגם זה ניתן לשנות את הגדרת הגובה של הסלסילה העליונה באמצעות הגלגלים המורכבים בשני גבהים שונים.

שחרר את הסגרים משני צדי המסילות - הימני והשמאלי - של הסלסילה העליונה על דחיפתם החוצה.

משוך את הסלסילה עד הסוף.

החזר את הסלסילה למסילות בגובה הרצוי.

דחף את הסגרים חזרה אל מיקומם הנכון.

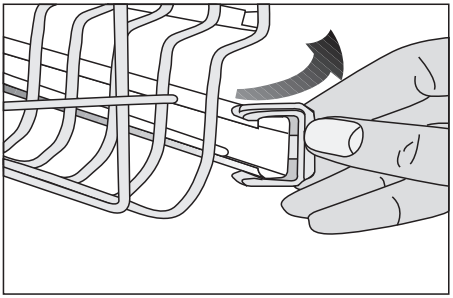

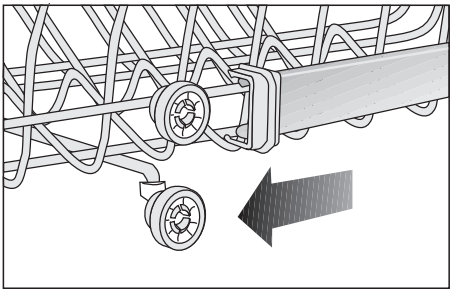

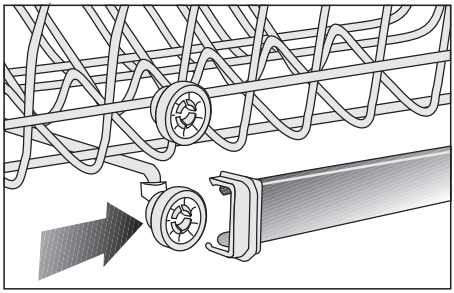

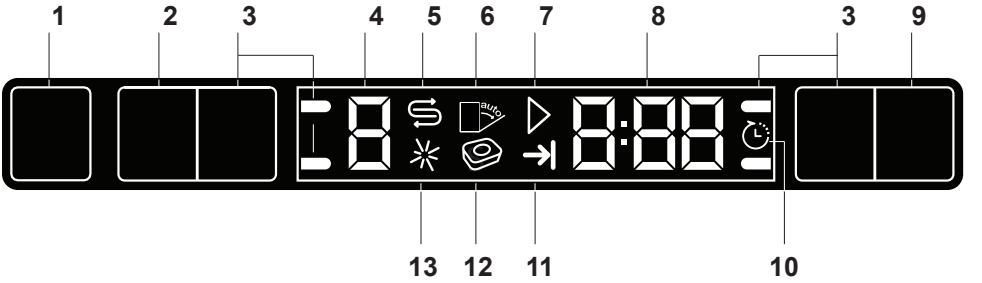

1. מקש הפעלה/כיבוי
2. מקש בחירת תוכנית / ביטול תוכנית (3 שניות)
3. מקשי הפונקציות

F1 1/2 כמות (Half Load)

F2 תכנית מקוצרת (Rapid Clean)

F3 הברקת זכוכית (Super Gloss)

F4 הדחה עוצמתית (PowerWash)

4. מחוון התוכניות
5. מחוון המלח
6. לא בשימוש
7. מחוון הפעלה / ביטול
8. מחוון השהיית זמן / זמן התוכנית
9. מקש השהיית זמן
10. מחוון השהיית זמן
11. מחוון סיום תוכנית
12. לא בשימוש
13. מחוון חומר השטיפה

מקשים

מקש הפעלה/כיבוי

כשאתה לוחץ על מקש הפעלה / כיבוי, נורות המחוון מאירות בתצוגה במצב הפעלה. הנורות יכבו במצב כיבוי.

מקש בחירת תוכנית / ביטול תוכנית

לחץ על מקש זה עד שהתוכנית הרצויה תופיע במחוון התוכנית.

לביטול התוכנית הפועלת, לחץ על מקש בחירת תוכנית / ביטול תוכנית במשך 3 שניות.

מקשי הפונקציות

אם אתה לוחץ על מקש כלשהו ממקשי הפונקציות במשך בחירת התוכנית או בחירת השהיית הזמן, יישמע אות ברור של המקש בתנאי שהפונקציה הרלוונטית נתמכת על ידי התוכנית שנבחרה. הפונקציה תיחשב לפונקציה שנבחרה כשהמחוון של הפונקציה שנבחרה יאיר.

לביטול הפונקציה שנבחרה, לחץ על מקש הפונקציה עד שמחוון הפונקציה ייעלם.

הכנת המכשיר

1. פתח את דלת המדיח.
2. הנח את הכלים בהתאם להוראות המופיעות במדריך למשתמש.
3. ודא שהמדחף העליון והמדחף התחתון מסתובבים בחופשיות.
4. הכנס תכשיר ניקוי בכמות מספקת לתא המיועד לו.
5. בדוק אם מחוון המלח ומחוון חומר השטיפה דולקים ואם יש צורך, הוסף מלח ו/או חומר שטיפה.

בחירת תוכניות

1. לחץ על מקש הפעלה/כיבוי, כדי להפעיל את המכשיר.
2. לקביעת תוכנית הדחה המתאימה לכלים שלך, עיין ב"טבלת נתוני התוכניות וערכי הצריכה הממוצעת".
3. התוכנית שנבחרה תפעל כשתסגור את דלת המכשיר.

טבלת תוכניות									
מספר תוכנית	**0**	**1**	**2**	**3**	**4**	**5**	**6**	**7**	**8**
שם תוכנית	ProCare (ניקוי עצמי)	Eco * (חסכוני)	אוטומטי	הדחה מעורבת	הדחה מוגברת	אקספרס 58	כלי זכוכית	מקוצרת 30	הדחה מוקדמת
טמפרטורת ניקוי	-	50 °C	40-65 °C	-	70 °C	70 °C	40 °C	35 °C	-
דרגת לכלוך	תוכנית זו מומלצת להפעלה פעם חודש עד חודשיים לניקוי המכשיר ולשמירה היגיינה הכרחית. יש להפעיל את התוכנית כשהמכשיר ריק. לקבלת תוצאה יעילה, מומלץ להשתמש בתוכנית בחומרי ניקוי מיוחדים למדיח.	תוכנית ההדחה החסכונית ביותר לכלים מלוכלכים במידה בינונית הממתינים להדחה.	קובע אוטומטית את מידת הלכלוך של הכלים וכן את הטמפרטורה ואת כמות מי ההדחה. מתאים לכל סוגי הכלים.	זוהי תוכנית ההדחה היומית המתאימה ביותר לכלים מעורבים, לרבות כלי פלסטיק. בזמן שפריטי זכוכית עדינית מודחים בסלסילה העליונה, סירים ותבניות ניתן להדיח בסלסילה התחתונה.	מתאים לכלים, מחבתות וסירים מלוכלכים מאוד.	תוכנית הדחה יומית שבה כלים מלוכלכים במידה בינונית הממתינים להדחה מנוקים במהירות הרבה ביותר.	תוכנית מיוחדת לניקוי עדין של כלי זכוכית עדינים.	מתאים לכלים עם לכלוך קל הנמצאים בשימוש יומיומי שעוברים קרצוף וניקוי מוקדם.	מתאים להסרת שאריות על הכלים המלוכלכים שימתינו להדחה במדיח הכלים במשך מספר ימים, ולכן נועד למנוע את הצטברות הריח הרע.
	-	בינונית	בינונית עד גבוהה	בינונית	גבוהה	בינונית	נמוכה	נמוכה	-
תכשירי ניקוי A=25 cm³/15 cm³ B=5 cm³	-	A+B	A	A+B	A+B	A+B	A	A	-
שטיפה מוקדמת	-	+	+	+	+	-	+	-	+
שטיפה ב	-	+	+	+	+	+	+	+	-
ייבוש	-	+	+	+	+	+	+	-	-
משך) דקות)	75	195	110-210	189	156	58	102	30	15
מים)ב רים)	14,4	6	10,2-14,4	18,6	16,2	10,2	13	10,4	4
אנרגיה (בקוו"ש)	0,70	0,92	0,90-1,45	1,36	1,43	1,30	0,92	0,80	-

ערכי הצריכה המוצגים בטבלה נקבעו על-פי תנאים רגילים. לכן ייתכנו הבדלים בתנאים מסוימים. * תוכניות ייחוס למכוני בדיקה. הבדיקות המתבצעות בהתאם ל-EN 50242 חייבות להתבצע כאשר תא המלח של מרכך המים ומכל חומר השטיפה מלאים באמצעות תוכנית הבדיקה

פונקציות עזר

תוכניות ההדחה של המדיח נועדו להגיע לרמת הביצועים הגבוהה ביותר, בהתחשב בסוג הלכלוך, דרגת הלכלוך ותכונות הכלים שיש להדיח.
פונקציות העזר מאפשרות לך לחסוך זמן, מים וחשמל.

פונקציות העזר עשויות לגרום לשינויים באורך התוכנית.

פונקציות עזר אינן מתאימות לכל תוכניות ההדחה. מחוון פונקציית העזר שאינה תואמת לתוכנית לא יהיה פעיל.

הדחה עוצמתית (PowerWash)

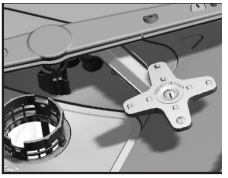

המדחף של AquaIntense הנמצא מתחת למדחף הנמוך מסייע בהדחת כלים מלוכלכים במיוחד, והוא מונח בצדה הימני של הסלסילה התחתונה. תוצאות טובות יותר יושגו אם הכלי המלוכלך ביותר יונח בחלקו הקדמי של מימין.

אין לנסות להסיר את מדחף ה-PowerWash !

תכנית מקוצרת(Rapid Clean)

מקצרת את זמן ההדחה שנבחר ומצמצמת את צריכת המים על ידי הדחה בלחץ גבוה יותר.

הברקת זכוכית (Super Gloss)

מבצעת ייבוש נוסף.

כמות 1/2 (Half Load)

משמש להפעלת המכשיר מבלי למלאו לגמרי.
משמש להפעלת המכשיר מבלי למלאו לגמרי.

1. הכנס את הכלים למדיח כרצונך.
2. הפעל את המכשיר בלחיצה על מקש הפעלה/כיבוי.
3. בחר את התוכנית הרצויה ולחץ על המקש מחצית הקיבולת. המחוון מחצית הקיבולת יאיר בתצוגה במחוון הפונקציה שנבחרה.
4. סגור את דלת המדיח כדי להפעיל את התוכנית.

בעזרת הפונקציה מחצית הקיבולת תוכל לחסוך גם מים וגם חשמל בעת השימוש בסלסילה התחתונה ובסלסילה העליונה של המכשיר.

התכונה זיהוי טבלייה אוטומטי

זיהוי טבלייה אוטומטי הוא תכונה המזהה אוטומטית את השימוש בטבליות ניקוי משולבות.

ביצועי הייבוש של סוג זה של חומרי ניקוי משתפרים על ידי כוונון הטמפרטורה ומשך ההפעלה בהתאם.

בזכות תכונה זו, אין צורך ללחוץ על לחצן כלשהו אם משתמשים בטבלייה.

ניתן להפעיל את התכונה אם רוצים זיהוי אוטומטי.

להפעלה / לביטול הפעלה:

1. לאחר הפעלת המכשיר, לחץ על המקשים השהיית זמן ו-P+ בו זמנית. המשך להחזיק אותם לחוצים עד שתסתיים הספירה לאחור 3, 2, 1 בתצוגה.
2. לחץ על מקש P+ כדי להפעיל את האפשרות a:. התכונה זיהוי חומר ניקוי אוטומטי מושבתת באפשרות "a:0" ומופעלת באפשרות "a:1". הגדר את האפשרות הרצויה בלחיצה על המקש השהיית זמן.
3. כבה את המכשיר בלחיצה על מקש הפעלה/כיבוי כדי לשמור את השינויים.

תאורה פנימית
(תלוי דגם)
לחלק מהדגמים תאורה פנימית המאירה את פנים המכשיר כשהדלת נפתחת.
שינוי הגדרת התאורה הפנימית
1. לאחר הפעלת המכשיר, לחץ על המקשים השהיית זמן ו-+P בו זמנית. המשך ללחוץ עד שתסתיים הספירה לאחור 3, 2, 1 בתצוגה.
2. לחץ על מקש +P כדי להפעיל את האפשרות L:. התאורה הפנימית נכבית באפשרות "0:L", והיא נדלקת באפשרות "1:L". הגדר את האפשרות הרצויה בלחיצה על המקש השהיית זמן.
3. כבה את המכשיר בלחיצה על מקש הפעלה/כיבוי כדי לשמור את השינויים.

תאורת הרצפה
אזהרה המראה שהמדיח נמצא בשלב ההדחה
(תלוי דגם)
במשך תהליך ההדחה תאורת המדיח משתקפת על הרצפה. נורה זו תכבה עם סיום תהליך ההדחה.

	תאורת הרצפה מופעלת אוטומטית כשתוכנית ההדחה מתחילה, והיא נשארת מוארת עד לסיום התוכנית.

	המשתמש אינו יכול לבטל את תאורת הרצפה.

שינוי עוצמת צליל ההתראה
1. רק לאחר הפעלת המכשיר, לחץ על המקשים השהיית זמן ו-+P / P בו זמנית. המשך להחזיק אותם לחוצים עד שתסתיים הספירה לאחור 3, 2, 1 בתצוגה.
2. לחץ על מקש P+ / +P כדי להפעיל את מצב S:.
3. כל לחיצה על מקש השהיית זמן תשנה את עוצמת צליל השמע באופן הבא: "0:S" כבוי "1:S" עוצמה בינונית ו-"2:S" עוצמה גבוהה.
4. כבה את המכשיר בלחיצה על מקש הפעלה/כיבוי כדי לשמור את השינויים.

	הגדרת היצרן של המכשיר היא "2:S".

תזמון שעת ההדחה
השהיית זמן
אם באזורך חל תעריף חשמל חסכוני, תוכל להשתמש בפונקציה השהיית זמן להדחת הכלים בשעות המתאימות.
באפשרותך להשהות את התוכנית שנבחרה עד 24 שעות.
1. לחץ על מקש הפונקציה השהיית זמן לאחר שתבחר בתוכנית ההדחה ובפונקציות עזר אחרות.
2. לאחר הלחיצה על מקש השהיית זמן, בשורת פרטי התצוגה יופיע הכיתוב "0:30" ומחוון השהיית זמן יתחיל להבהב.
3. הגדר את השעה הרצויה בלחיצה על הלחצן השהיית זמן. הזמן יתקדם במרווחים של 30 דקות עד 6 שעות, ולאחר מכן במרווחים של שעה אחת עד 24 שעות בכל לחיצה על מקש.
4. סגור את דלת המכשיר לאחר שהגדרת את ההפעלה המושהית. לאחר שזמן ההשהיה חלף, התוכנית שנבחר תתחיל לפעול אוטומטית.

שינוי ההגדרות כשהפונקציה השהיית זמן מופעלת

כאשר הפונקציה השהיית זמן מופעלת, לא תוכל לבצע שינויים בתוכנית ההדחה, בפונקציות העזר או בזמן ההשהיה.

לא ניתן להגדיר/לשנות את פונקציות התוכניות או את פונקציות העזר לאחר שהתוכנית החלה.

לביטול הפונקציה השהיית זמן

1 לחץ על המקשים בחירת תוכנית / ביטול תוכנית והחזק אותם לחוצים במשך 3 שניות.

2. בתצוגה יופיעו המספרים '3', '2', '1' בזמן שאתה לוחץ על המקשים בחירת תוכנית / ביטול תוכנית. מחוון השהיית הזמן יכבה עם סיום תהליך הביטול ותהליך ההשהיה יבוטל.

תוכל לבחור ולהפעיל תוכנית חדשה לאחר ביטול הפונקציה השהיית זמן.

לא ניתן להגדיר את פונקציית השהיית הזמן לאחר שהתוכנית מתחילה לפעול.

הפעלת התוכנית

סגור את דלת המכשיר כדי להפעיל אותו לאחר בחירת פונקציות התוכנית ופונקציות העזר.

המכשיר מרכך את המים הנכנסים אליו בהתאם למידת קשיותם. זמן ההדחה יכול להשתנות בזמן שהתוכנית מופעלת, בהתאם לטמפרטורת החדר שבו מותקן המדיח, טמפרטורת מי הברז וכמות הכלים.

הקפד שלא לפתוח את דלת המכשיר כאשר הוא מופעל. עליך להיזהר מפני האדים שעלולים להיפלט בעת פתיחת דלת המכשיר.

המכשיר יישאר שקט במצב הפסקה למשך פרק זמן מסוים כדי לסלק לחלוטין את המים מהמכשיר ומהכלים וכדי לנקות מהם את מרכך המים, ולאחר מכן יחדש את פעולתו במצב ייבוש.

ביטול התוכנית

לחץ על המקשים בחירת תוכנית / ביטול תוכנית והחזק אותם לחוצים במשך 3 שניות. שחרר את המקש כשהמחוון הפעלה/ביטול מתחיל להבהב.

לאחר שסגרת את דלת המכשיר, פעולת הניקוז תסתיים תוך 2 דקות והמכשיר ישמיע צליל אזהרה עם סיום פעולת הניקוז.

ייתכן שיישארו שאריות של תכשיר ניקוי או חומר שטיפה במכשיר ו/או על כלים שהודחו, בהתאם לשלב בתוכנית הקודמת שבו היה המכשיר בשלב ביטול הפעולה.

מחוון מלח (⛀)

נא בדוק את מחוון המלח בתצוגה כדי לראות אם קיימת כמות מספקת של מלח לריכוך המים במדיח. עליך למלא מחדש את מכל המלח כאשר מופיע מחוון המלח.

התאמת רמת קשיות המים מוסברת בסעיף מערכת לריכוך המים.

(☼) מחוון חומר השטיפה

בדוק את מחוון חומר השטיפה בתצוגה כדי לראות אם קיימת כמות מספקת של חומר שטיפה במדיח. עליך למלא מחדש את מכל חומר השטיפה בחומר שטיפה, כל אימת שמופיע בתצוגת המדיח מחוון חומר השטיפה.

סיום תוכנית

כשהתוכנית שבחרת פועלת עד לסיומה, יישמע אות אזהרה, ושיתריע בפניך שעליך לכבות את המכשיר. אות השמע יפעל מספר פעמים בהפרשי זמן קבועים לפני שיכבה.

מחוון סיום התוכנית יידלק כשתוכנית ההדחה תסתיים.

1. פתח את דלת המכשיר.
2. לחץ על המקש הפעלה/כיבוי, כדי לכבות את המכשיר.
3. סגור את הברז.
4. נתק את המכשיר משקע החשמל.

לחיסכון באנרגיה, המכשיר יכבה אוטומטית עם סיום התוכנית או אם התוכנית לא החלה.

השאר את הכלים במכשיר במשך כ-15 דקות כדי שיתקררו לאחר ההדחה. הכלים יתייבשו מהר יותר אם תשאיר את דלת המכשיר פתוחה מעט בפרק זמן זה. תהליך זה יגביר את יעילות הייבוש של המכשיר.

אזהרת ניתוק המים

אם אספקת המים מנותקת או שברז המים סגור, המכשיר לא יוכל להכניס מים לתוכו והסמל E:2 יהבהב במחוון התוכנית. כל עוד הבעיה נמשכת, תוכנית ההדחה מופסקת וכניסת המים נבדקת בקביעות על ידי המכשיר; כשהמים חוזרים סמל E:2 נעלם כעבור זמן מה ותוכנית ההדחה נמשכת.

אזהרת גלישת מים

אם נכנסים למכשיר מים רבים מדי, או שקיימת נזילה באחד הרכיבים, המכשיר יזהה את הבעיה וסמל E:1 יתחיל להבהב במחוון התוכנית. כל עוד גלישת המים נמשכת, אלגוריתם בטיחות יהיה פעיל וינסה לגרום לפליטת המים. אם גלישת המים נפסקת ומצב הבטיחות תקין, סמל E:1 ייעלם. אם סמל E:1 אינו נעלם, קיימת תקלה קבועה. במקרה כזה ישי לפנות לטכנאי שירות מורשה.

ProClean

תוכנית זו מומלצת להפעלה פעם חודש עד חודשיים לניקוי המכשיר ולשמירה היגיינה הכרחית. יש להפעיל את התוכנית כשהמכשיר ריק.
לקבלת תוצאה יעילה, מומלץ להשתמש בתוכנית בחומרי ניקוי מיוחדים למדיח.

אין להשתמש בתוכנית ניקוי המדיח לניקוי הכלים. מאחר שהתוכנית פועלת בטמפרטורות גבוהות, היא גורמת נזק לכלים.

חיי השירות של המוצר מתארכים ובעיות נפוצות מתמעטות אם מנקים אותו במרווחי זמן קבועים.

נתק את המוצר מהחשמל וסגור את הברז לפני שתתחיל בפעולות הניקוי.	
אין להשתמש בחומרי ניקוי הגורמים לשריטות.	
נקה את המסנן והמדחפים לפחות פעם בשבוע כדי שהמכשיר יפעל ביעילות.	

ניקוי המשטח החיצוני של המוצר

נגב בעדינות את המשטח החיצוני ואת אטמי הדלת של המוצר בחומר ניקוי עדין ומטלית לחה. נגב את "לוח הבקרה" רק במטלית מעט לחה.

ניקוי החלקים הפנימיים של המוצר

- נקה את החלק הפנימי של המכשיר ואת המכל על ידי הפעלת תוכנית עם או בלי תכשיר ניקוי לפי רמת הלכלוך.
- אם נותרו מים במכשיר, נקז אותם על ידי ביצוע הפעולות שבפרק "ביטול תוכנית". אם לא ניתן לסלק את המים, הסר את המסננים כפי שמצוין בסעיף "ניקוי המסננים", ובדוק אם הצטברו משקעים בתחתית המכשיר החוסמים את מעבר המים. נקה במקרה הצורך.

ניקוי המסננים

נקה את המסננים לפחות פעם בשבוע כדי שהמכשיר יפעל ביעילות. בדוק אם נשארו שאריות מזון במסננים. אם נשארו במסננים שאריות מזון, הוצא אותן ונקה את המסננים במים זורמים.

1. סובב את מכלול המסנן הזעיר (1) והמסנן הגס (2) נגד כיוון השעון ומשוך אותו החוצה מהתושבת שלו.

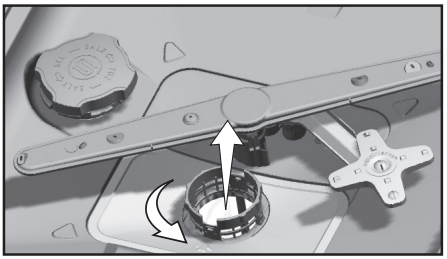

2. הוצא את המסנן המתכתי/פלסטי (3) מהתושבת שלו.

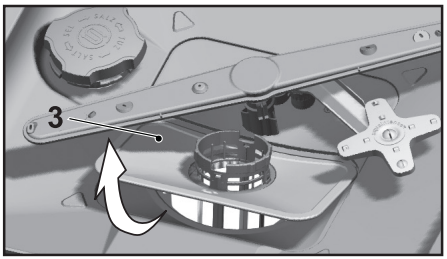

3. לחץ פנימה את שני תפסי המסנן הגס והפרד את המסנן הגס מהמכלול.

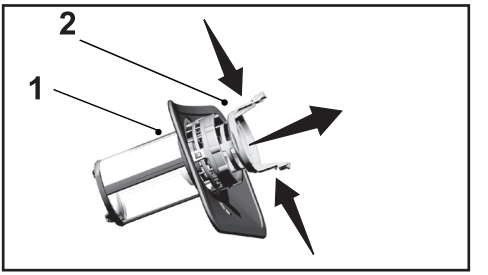

4. נקה את כל שלושת המסננים במי ברז בעזרת מברשת.
5. הנח את המסנן המתכתי/פלסטי.
6. הכנס את המסנן הגס אל המסנן הזעיר. ודא שהוא מונח בצורה נכונה. סובב את המסנן הגס בכיוון השעון עד שיישמע צליל נקישה.

אין להשתמש במדיח הכלים ללא מסנן.	
הנחת המסננים בצורה לא נכונה תפחית את יעילות ההדחה.	

ניקוי מסנן הצינור

נזקים במכשיר, שעלולים להיגרם על ידי מזהמים המגיעים ממערכת אספקת המים העירונית או ממערכת המים הביתית שלך (כמו חול, לכלוך, חלודה וכו'), ניתן למנוע באמצעות המסנן המותקן על צינור כניסת המים. בדוק בקביעות את המסנן ואת הצינור ונקה אותם אם יש צורך.

1. סגור את הברז והסר את הצינור.
2. לאחר הוצאת המסנן, נקה אותו במי ברז זורמים.
3. החזר את המסנן הנקי למקומו בצינור.
4. חבר את הצינור לברז.

(תלוי דגם)

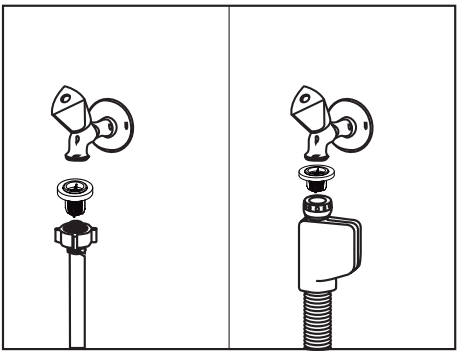

ניקוי המדחפים

נקה את המדחפים לפחות פעם בשבוע כדי שהמכשיר יפעל ביעילות.

מדחף תחתון

בדוק אם הפתחים במדחף התחתון (1) נסתמו. אם הם נסתמו, הסר אותם ונקה את המדחף. תוכל משוך את המדחף התחתון כלפי מעלה כדי להסירו.

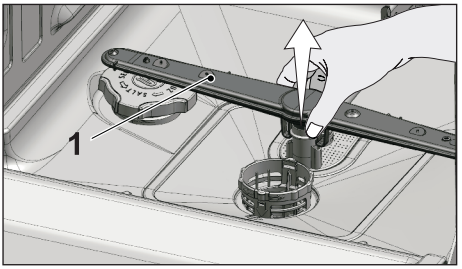

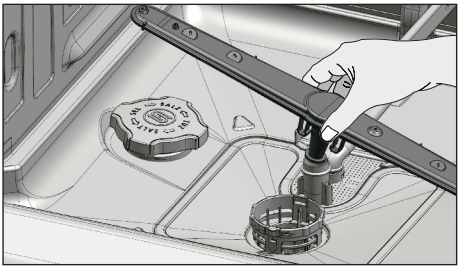

מדחף עליון

בדוק אם הפתחים במדחף העליון (1) נסתמו. אם הם נסתמו, הסר אותם ונקה את המדחף. סובב את האום של המדחף העליון שמאלה כדי להסירו.
ודא שהאום מהודק היטב בעת התקנת המדחף העליון.

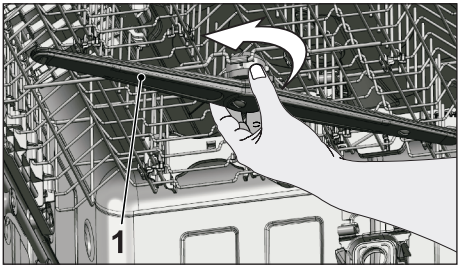

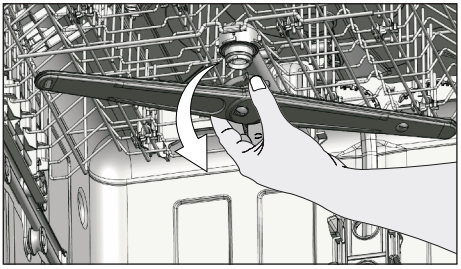

מדחף תקרה

בדוק אם הפתחים במדחף העליון (1) של המדיח נסתמו. אם הם נסתמו, הסר אותם ונקה אותם.

כדי להסיר אותם, דחף אותם מעט כלפי מעלה ולאחר מכן סובב אותם שמאלה.

כדי להתקין את המדחף, מקם אותו בחריץ שלו, דחף אותו מעט כלפי מעלה וסובב אותו ימינה עד שיהיה מהודק במקומו. כאשר המדחף משוחרר, בדוק אם הוא מסתובב ללא הפרעה.

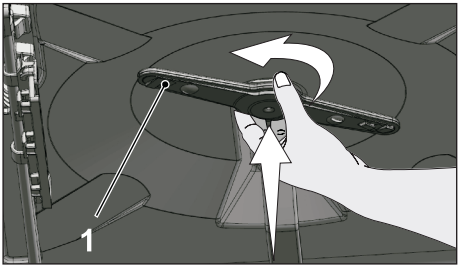

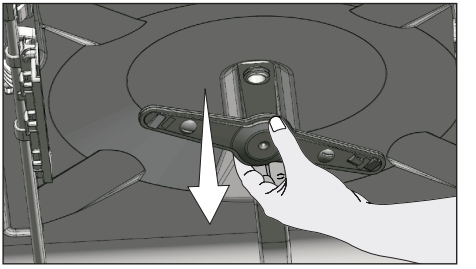

המכשיר אינו מתחיל לפעול.

• כבל החשמל אינו מחובר לחשמל. >>> בדוק אם כבל החשמל מחובר לחשמל.
• הנתיך נשרף. >>> בדוק את הנתיכים בביתך.
• אין מים. >>> ודא שברז כניסת המים פתוח.
• דלת המכשיר פתוחה. >>> ודא שסגרת את דלת המכשיר.
• הלחצן הפעלה/כיבוי לא נלחץ. >>> ודא שהפעלת את המכשיר בלחיצה על הלחצן הפעלה/כיבוי.

הכלים אינם מתנקים בהדחה

• הכלים אינם מונחים בצורה מסודרת במכשיר. >>> הנח את הכלים כפי שמתואר במדריך למשתמש.
• התוכנית שנבחרה אינה מתאימה. >>> בחר תוכנית בטמפרטורה גבוהה יותר ובזמן מחזור ארוך יותר.
• המדחפים תקועים. >>> לפני שתפעיל את התוכנית, סובב ידנית את המדחף התחתון והמדחף העליון כדי לוודא שהם מסתובבים בחופשיות.
• פתחי המדחף נסתמו. >>> ייתכן שפתחי המדחף העליון ופתחי המדחף התחתון נסתמו על ידי שאריות מזון כמו חרצני לימון. נקה בקביעות את המדחפים כפי שמודגם בפרק "ניקוי וטיפול".
• המסננים נסתמו. >>> בדוק אם מערכת המסננים נקייה. נקה בקביעות את מערכת המסננים כפי שמודגם בפרק "ניקוי וטיפול".
• המסננים מותקנים בצורה לא נכונה. >>> בדוק את מערכת המסננים וודא שהיא מותקנת בצורה נכונה.
• הסלסילות עמוסות יתר על המידה. >>> אין להעמיס את הסלסילות מעבר לקיבולת שלהן.
• תכשיר הניקוי מאוחסן בתנאים לא מתאימים. >>> אם אתה משתמש באבקת ניקוי, אל תאחסן את אריזת התכשיר במקום לח. שמור אותו במכל סגור אם אפשר. לשם נוחות האחסון, מומלץ להשתמש בטבליות ניקוי.
• תכשיר הניקוי אינו מספיק. >>> אם אתה משתמש באבקת ניקוי, התאם את כמות האבקה לרמת הלכלוך בכלים ו/או להגדרות התוכנית. לקבלת תוצאות אופטימליות, מומלץ להשתמש בטבליות ניקוי.
• חומר השטיפה אינו מספיק. >>> בדוק את מחוון חומר השטיפה והוסף חומר שטיפה אם יש צורך. הגדל את כמות חומר השטיפה בהגדרה אם קיימת במכשיר כמות מספקת של חומר שטיפה.
• מכסה תא תכשיר הניקוי נשאר פתוח. >>> ודא שמכסה תא תכשיר הניקוי סגור הרמטית לאחר הוספת התכשיר.

הכלים אינם יבשים בסיום המחזור.

• הכלים אינם מונחים בצורה מסודרת במכשיר. >>> הנח את הכלים באופן שלא יצטברו עליהם מים.
• חומר השטיפה אינו מספיק. >>> בדוק את מחוון חומר השטיפה והוסף חומר שטיפה אם יש צורך. הגדל את כמות חומר השטיפה בהגדרה אם קיימת במכשיר כמות מספקת של חומר שטיפה.
• הכלים פונו מהמכשיר מייד לאחר סיום התוכנית. >>> אין לפנות את הכלים מהמכשיר מייד לאחר סיום ההדחה. פתח את הדלת מעט והמתן זמן מה ליציאת האדים מהמכשיר. פנה את הכלים מהמכשיר רק לאחר שטמפרטורת הכלים הגיעה לרמה כזו שניתן לגעת בהם. החל לפנות את הכלים מהסלסילה התחתונה. בדרך זו נמנע טפטוף של מים שנותרו בסלסילה העליונה על הכלים בסלסילה התחתונה.

• התוכנית שנבחרה אינה מתאימה. >>> מאחר שטמפרטורת השטיפה נמוכה בתוכניות קצרות, ביצועי הייבוש יהיו גם הם נמוכים. בחר תוכניות ארוכות יותר לקבלת ביצועי ייבוש גבוהים יותר.
• איכות פני השטח של כלי הבישול נמוכה. >>> לא ניתן להשיג ביצועי הדחה רצויים בכלי בישול שאיכות פני השטח שלהם נמוכה; כמו כן, אין זה היגייני להשתמש בכלי בישול כאלה. יתרה מזאת, מים אינם יכולים לזרום בקלות על משטחים באיכות נמוכה. אין זה מומלץ להדיח כלי מטבח מסוג זה במדיח כלים.

תלונות על ייבוש כלי מטבח עשויים טפלון הן תופעה רגילה. הן קשורות למבנה הטפלון. מאחר שמתח הפנים של הטפלון שונה ממתח הפנים של המים, טיפות מים קטנות דמויות חרוזים יישארו על משטח הטפלון.

כתמי תה, קפה או אודם נשארים על הכלים.

• התוכנית שנבחרה אינה מתאימה. >>> בחר תוכנית בטמפרטורה גבוהה יותר ובזמן מחזור ארוך יותר.
• איכות פני השטח של כלי הבישול נמוכה. >>> ייתכן שכתמי תה וקפה או נקודות צבע אחרות לא יתנקו במדיח כלים לאחר שחדרו את פני השטח הירודים של הכלים. לא ניתן להשיג ביצועי הדחה רצויים בכלי בישול שאיכות פני השטח שלהם נמוכה; כמו כן, אין זה היגייני להשתמש בכלי בישול כאלה. אין זה מומלץ להדיח כלי מטבח מסוג זה במדיח כלים.
• תכשיר הניקוי מאוחסן בתנאים לא מתאימים. >>> אם אתה משתמש באבקת ניקוי, אל תאחסן את אריזת התכשיר במקום לח. שמור אותו במכל סגור אם אפשר. לשם נוחות האחסון, מומלץ להשתמש בטבליות ניקוי.

סימני אבנית נשארים על הכלים וכלי הזכוכית מקבלים מראה עמום

• חומר השטיפה אינו מספיק. >>> בדוק את מחוון חומר השטיפה והוסף חומר שטיפה אם יש צורך. הגדל את כמות חומר השטיפה בהגדרה אם קיימת במכשיר כמות מספקת של חומר שטיפה.
• קשיות המים המופיעה בהגדרה נמוכה או שרמת המלח אינה מספיקה >>> מדוד בצורה הולמת את קשיות מי הברז ובדוק את הגדרת קשיות המים.
• קיימת דליפת מלח. >>> הקפד שלא לשפוך מלח סביב פתח מילוי המלח בזמן הוספת המלח. ודא שמכל המלח סגור הרמטית עם סיום תהליך המילוי. הפעל את תוכנית השטיפה המוקדמת כדי להסיר את המלח שנשפך בתוך המכשיר. מאחר שגרגרי המלח שיישארו מתחת למכסה יומסו במהלך השטיפה המוקדמת, וכתוצאה מכך יהיה המכסה משוחרר יותר, בדוק את המכסה פעם נוספת עם סיום התוכנית.

קיים במכשיר ריח שונה

במכשיר חדש קיים ריח משונה. הריח ידעך כעבור שתי הדחות.

• המסננים נסתמו. >>> בדוק אם מערכת המסננים נקייה. נקה בקביעות את מערכת המסננים כפי שמודגם בפרק "ניקוי וטיפול".
• כלים מלוכלכים נשארו במדיח הכלים במשך יומיים עד 3 ימים. >>> אם אינך מתכוון להפעיל את המכשיר מייד לאחר שהכנסת לתוכו כלים, הסר את שאריות המזון מהכלים והפעל את תוכנית השטיפה המוקדמת ללא תכשיר ניקוי פעם ביומיים. במקרים כאלה, אל תסגור את הדלת הרמטית, כדי למנוע הצטברות של ריחות לא נעימים במכשיר. תוכל גם להשתמש במסירי ריח הנמצאים בשוק או בחומרי ניקוי של מדיחי כלים.

חלודה, דהיית צבע או ירידה באיכות הכלים

• קיימת דליפת מלח. >>> המלח עלול לגרום לירידה באיכות הכלים ולהתחמצנות משטחי המתכת. הקפד שלא לשפוך מלח סביב פתח מילוי המלח בזמן הוספת המלח. ודא שמכל המלח סגור הרמטית עם סיום תהליך המילוי. הפעל את תוכנית השטיפה המוקדמת כדי להסיר את המלח שנשפך בתוך המכשיר. מאחר שגרגרי המלח שיישארו מתחת למכסה יומסו במהלך השטיפה המוקדמת, וכתוצאה מכך יהיה המכסה משוחרר יותר, בדוק את המכסה פעם נוספת עם סיום התוכנית.

• שאריות של מזון מלוח נשארו על הכלים לאורך זמן. >>> אם הסכו"ם המלוכלך במזון מלוח ממתין במכשיר, יש להסיר את הלכלוך באמצעות שטיפה מוקדמת או שיש להדיח אותו ללא דיחוי.

• התקנת החשמל אינה מוארקת. >>> בדוק אם המכשיר מחובר לקו ההארקה עצמו. אם אינו מחובר לקו הארקה, החשמל הסטטי שנוצר במוצר גורם להיווצרות קשתות על פני השטח של כלי המתכת ועקב כך יוצר נקבוביות; בדרך זו מוסר ציפוי המגן מעל פני השטח וצבע הכלים דוהה.

• נעשה שימוש בחומרי ניקוי חזקים כמו מלבינים. >>> ציפוי המגן על משטחי מתכת נהרס ומאבד את יעילותו לאורך זמן, כאשר הוא בא במגע עם חומרי ניקוי כמו מלבינים. אין להדיח כלים בחומרים מלבינים.

• כלי מתכת, במיוחד סכינים, משמשים למטרות שונות מהמטרות שלהן נועדו. >>> ציפוי המגן על קצות הסכינים עלול להיהרס כאשר משתמשים בהם לצורך פתיחת קופסאות שימורים למשל. אין להשתמש בכלי בישול ממתכת לכל מטרה אחרת מלבד המטרה שלשמה נועדו.

• הסכו"ם עשוי מפלדת אל-חלד באיכות נמוכה. >>> קורוזיה בכלים אלה היא בלתי נמנעת; אין לשטוף אותם במדיח כלים.

• כלי מטבח שכבר עברו קורוזיה ניתן לשטוף במדיח כלים. >>> חלודה על כלי שעבר קורוזיה יכולה לעבור למשטחי פלדת אל-חלד אחרים ולגרום לקורוזיה גם על משטחים אלה. אין לשטוף כלים אלה במדיח כלים.

תכשיר הניקוי נשאר בתא תכשיר הניקוי.

• תא תכשיר הניקוי היה לח בעת הוספת תכשיר הניקוי. >>> ודא שתא תכשיר הניקוי יבש דיו לפני שתמלא אותו בתכשיר ניקוי.

• תכשיר הניקוי נוסף זמן רב לפני פעולת ההדחה. >>> הקפד להוסיף תכשיר ניקוי זמן קצר לפני הפעלת ההדחה.

• פתיחת המכסה של תא תכשיר הניקוי אינה מתאפשרת במהלך ההדחה. >>> הנח את הכלים באופן שלא ימנע את פתיחת המכסה של תא תכשיר הניקוי ואת זרימת המים מהמדחפים אל המדיח.

• תכשיר הניקוי מאוחסן בתנאים לא מתאימים. >>> אם אתה משתמש באבקת ניקוי, אל תאחסן את אריזת התכשיר במקום לח. שמור אותו במכל סגור אם אפשר. לשם נוחות האחסון, מומלץ להשתמש בטבליות ניקוי.

• פתחי המדחף נסתמו. >>> ייתכן שפתחי המדחף העליון ופתחי המדחף התחתון נסתמו על ידי שאריות מזון כמו חרצני לימון. נקה בקביעות את המדחפים כפי שמודגם בפרק "ניקוי וטיפול".

העיטורים והקישוטים של כלי המטבח נמחקים.

כוסות מקושטות וכלי חרסינה מבריקים עם קישוטים אינם מתאימים להדחה במדיח כלים. יצרני כלי זכוכית וחרסינה אינם ממליצים לשטוף במדיח כלים גם כלי מטבח מסוג זה.

הכלים נשרטו.

אין לשטוף במדיח כלים כלי מטבח המכילים אלומיניום או עשויים מאלומיניום.

• קיימת דליפת מלח. >>> הקפד שלא לשפוך מלח סביב פתח מילוי המלח בזמן הוספת המלח. מלח שנשפך יכול לגרום לשריטות. ודא שמכל המלח סגור הרמטית עם סיום תהליך המילוי. הפעל את תוכנית השטיפה המוקדמת כדי להסיר את המלח שנשפך בתוך המכשיר. מאחר שגרגרי המלח שיישארו מתחת למכסה יומסו במהלך השטיפה המוקדמת, וכתוצאה מכך יהיה המכסה משוחרר יותר, בדוק את המכסה פעם נוספת עם סיום התוכנית.
• קשיות המים המופיעה בהגדרה נמוכה או שרמת המלח אינה מספיקה >>> מדוד בצורה הולמת את קשיות מי הברז ובדוק את הגדרת קשיות המים.
• הכלים אינם מונחים בצורה מסודרת במכשיר. >>> בעת הנחת כוסות וכלי זכוכית אחרים, אין להשעין אותם זה על גבי זה, אלא על הקצוות או על המדפים של הסלסילה או על תומך הכוסות. חבטת הכוסות זו בזו או בכלים אחרים עקב עוצמת המים במהלך ההדחה יכולה לגרום לשברים או לשריטות על פני השטח של הכלים.

נשאר כתם על הכוסות הדומה לכתם חלב שלא ניתן להסיר כשמנגבים ביד. נוצר מראה כחלחל / צבעי קשת כאשר הכוס מופנית לכיוון האור.

• נעשה שימוש בחומר שטיפה רב מדי. >>> הקטן את כמות חומרי השטיפה בהגדרה. נקה את חומר השטיפה שנשפך בעת הוספת חומר השטיפה.
• נוצרה קורוזיה בזכוכית בשל מים רכים. >>> מדוד בצורה מתאימה את קשיות מי הברז ובדוק את הגדרת קשיות המים. אם המים בברז רכים (פחות מ-5 dH), אין להשתמש במלח. בחר תוכניות שמדיחות בטמפרטורות גבוהות יותר (למשל, 65-60 מעלות צלזיוס). ניתן להשתמש גם בתכשירי ניקוי להגנה על זכוכית, הקיימים בשוק.

נוצר קצף במכשיר.

• הכלים נשטפים ביד בנוזל כלים לשטיפת יד, אך אינם נשטפים במים לפני שמניחים אותם בתוך המכשיר. >>> תכשירי ניקוי לשטיפה ידנית אינם מכילים נוגדי קצף. אין צורך לשטוף את הכלים ביד לפני הכנסתם למכשיר. די להסיר את הלכלוך הגס מהכלים במי ברז בעזרת מגבת נייר או מזלג.
• חומר שטיפה נשפך בתוך המכשיר בעת הוספת חומר שטיפה. >>> הקפד שלא לשפוך חומר שטיפה לתוך המדיח בעת מילויו. נקה את חומר השטיפה שנשפך בעזרת ממחטת/מגבת נייר.
• המכסה של מכל חומר השטיפה נשאר פתוח. >>> ודא שהמכסה של מכל חומר השטיפה סגור לאחר הוספת חומר השטיפה.

כלי המטבח נשברו.

• הכלים אינם מונחים בצורה מסודרת במכשיר. >>> הנח את הכלים כפי שמתואר במדריך למשתמש.

• הסלסילות עמוסות יתר על המידה. >>> אין להעמיס את הסלסילות מעבר לקיבולת שלהן.

נשארו מים במדיח הכלים בסוף התוכנית.

• המסננים נסתמו. >>> בדוק אם מערכת המסננים נקייה. נקה בקביעות את מערכת המסננים כפי שמודגם בפרק "ניקוי וטיפול".

• צינור פליטת המים נסתם/נחסם. >>> צינור פליטת המים נסתם/נחסם. אם יש צורך, הסר את צינור פליטת המים, שחרר את החסימה והכנס את הצינור כפי שמודגם במדריך למשתמש.

אם אינך יכול לפתור את הבעיה, גם לאחר שביצעת את כל הפעולות המופיעות בפרק זה, היוועץ במפיץ שלך או בסוכן שירות מוסמך. אל תנסה לתקן בעצמך מוצר לא תקין.

תעודת אחריות

ל-12 חודש מתאריך - ראה סעיף 3

פרטי המכשיר

Blomberg

סוג: _____ תוצרת: _____

דגם: _____ מס' סידורי: _____ שנת יצור: _____

תאריך רכישה: _____ תוקף אחריות עד: _____

12 חודש מתאריך - ראה סעיף 3

פרטי המוכר

מקום רכישת המוצר: _____ חתימה וחותמת _____

אנו, **ראלקו מוצרי צריכה בע"מ**, ח.פ 513789438, מרח' המצודה 31 אזור טל: 03-6508282 פקס 03-6508245, אחראים בזה לפעולתו התקינה של המוצר, שפרטיו מצוינים על פני תעודת האחריות בהתאם לתנאים המפורטים:

1. אנו מתחייבים לתקן ללא תמורה כל קלקול במוצר שהתגלה בתקופת האחריות כולל החלפת חלפים שיהיו דרושים לתיקון המוצר בחלפים חדשים ומקוריים.

(א) אנו מתחייבים שבמידה ולא נקיים את האמור לעיל נספק לצרכן מוצר חדש זהה או מסוג ואיכות דומים ושווה ערך או נשיב לצרכן את התמורה ששלם בעד המוצר לפי שיקול דעתנו.

(ב) לאחר תיקון הקלקול או ביצוע ההחלפה, יינתן ללקוח אישור בכתב ובו יפורט מהות התיקון שבוצע או מהות ההחלפה, לפי העניין, יובהר, כי היה והקלקול נגרם על ידי הלקוח בזדון או ברשלנות, אזי תהא החברה פטורה מחיוביה לפי תעודת אחריות זו.

(ג) חייבה החברה התקנת המוצר על ידה כתנאי להפעלת המוצר, תחול אחריות זו גם על ההתקנה ובלבד שההתקנה בוצעה על ידי החברה. במקרה כזה, תחל תקופת האחריות של החברה במועד סיום ההתקנה ובלבד שעד למועד התקנת המוצר, לא עשה הלקוח שימוש במוצר שנמסר לו והמוצר נשמר בתנאים ראויים העונים לדרישת החברה ובאריזתו המקורית.

(ד) אנו מתחייבים לתקן את המוצרים במקרים בהם הקלקול מונע את השימוש העיקרי שלשמו מיועד המוצר כדלקמן: מקררים, מקפיאים תוך יום, מיום קבלת הקריאה. כיריים לבישול בגז ובחשמל תוך יומיים מיום קבלת הקריאה. מ.כביסה, מדיחים, תנור בישול ואפיה, מייבשי כביסה תוך שלושה ימים מיום קבלת הקריאה.

(ה) **אין אנו מתחייבים לתקן את המוצר ללא תמורה ובעל המכשיר ישא בהוצאות התיקון בכל אחד מן המקרים הבאים:**

(1) הקלקול נגרם על ידי שימוש הנוגד את הוראות השימוש שנמסרו בכתב לרוכש המוצר או שנגרם על ידי כח עליון, או משיבושים ברשת החשמל.

(2) המוצר תוקן או על ידי אדם שלא הוסמך לכך על ידינו בשעה שאנו לא הפרנו את התחיבותינו. או שהוכנסו בו שינויים על ידי אדם שלא הוסמך לכך על ידינו.

(3) הקלקול נגרם בזדון או ברשלנות שלא על ידי נותן האחריות זו, שליחו, או עושה מטעמו. במקרה של העברת הבעלות על המוצר, יודיע לנו בעל התעודה על העברת הבעלות לאדם אחר. האחריות לפי התעודה תימשך לטובת רוכש הבעלות על המוצר עד תום תקופת האחריות.

2. אנו מתחייבים לספק חלקי חילוף בתשלום 6 שנים מתום תקופת האחריות למקררים, טלויזיות, מקפיאים, כיריים לבישול מגז וחשמל, מכונות כביסה, מדיחי כלים, מיקרוגל, מייבשי כביסה ותנורי בישול ואפיה. לכל שאר המוצרים עד תום שנה לאחר תום תקופת האחריות שנקבעה למוצר.

3. אחריות תקפה ל-12 חודשים מתאריך הרכישה או מתאריך ההתקנה (אם נדרשה התקנה ע"י היצרן) ובלבד שהתקופה שחלפה מיום מסירת המוצר לצרכן ועד תאריך ההתקנה לא תעלה על שנה ותוך 7 ימים מההזמנה..

4. היה ויידרש ביקור טכנאי בבית הלקוח, תתאם החברה עם הלקוח את מועד ושעת הביקור. זמן ההמתנה לביקור הטכנאי לא יעלה על שעתיים. בכל מקרה של איחור בביקור הטכנאי, תודיע על כך החברה ללקוח ותתאם עמו מועד חדש לביצוע התיקון. אם נדרשת הובלת המכשיר למעבדה תבוצע ההובלה ללא תמורה. בכפוף לסעיף (ה) בתעודה.

ראלקו מוצרי צריכה בע"מ המצודה 31 אזור 5800174

לקוח נכבד

חברת ראלקו מוצרי צריכה בע"מ מברכת אותך על רכישת מוצר איכותי מתוצרת בלומברג.

חברת ראלקו מוצרי צריכה בע"מ קיבלה את ייצוג חברת בלומברג בישראל החל מתאריך 1.5.2015.

היות וספרי ההדרכה ותעודות האחריות מסופקים ללקוחות בישראל בעת יצור המקרר יתכן והינם נושאים את שם הנציג הקודם.
למכשירים המסופקים ע"י קבוצת ראלקו צורפה ת. אחריות וזו הנושאת את פרטי נותנת האחריות (ראלקו מוצרי צריכה בע"מ) אשר תכבד כל מחויבות החלה עליה מתוקף הצווים והתקנות.
חוברת ההוראות גם אם היא אינה נושאת את שמה של ראלקו חוברת זו מתאימה למכשיר שאליה מצורפות ההוראות.

לקוח נכבד!
חל איסור מוחלט להשתמש בחומרי ניקוי כל שהם לניקוי דלתות (בעיקר נירוסטה). יש לנקות דלתות אלו במטלית רכה ולחה בלבד. נזק שיגרם מניקוי שלא בהתאם להוראות הנ"ל אינו מכוסה בתעודת האחריות!!!

מוקד שירות, תמיכה ורכישת חלפים ארצי

חולון, רחוב הצורף 3

שירות תיקונים

שרות מרום - חיוג מקוצר מבזק וסלולר: *9189 פקס: 074-7222501

תחנות שרות

חיפה והצפון - שרות מרום, ההסתדרות 88 חיפה
ירושלים והאזור - שרות מרום, פייר קניג 33 ירושלים
באר שבע והדרום - שרות מרום, הבורסקאי 1 באר שבע

Blomberg

דגם בומר

Blomberg®

seit 1883

www.blomberginternational.com

info@blomberginternational.com